Midea

Make yourself at home

Midea

REFRIGERATOR

Bottom Freezer

Warning:
Before using this product, please read this manual carefully and keep it for future reference. The design and specifications are subject to change without prior notice for product improvement. Consult with your dealer or manufacturer for details.

version:003-8-2021

EN
ES
IT
DE
FR
NL

USER MANUAL

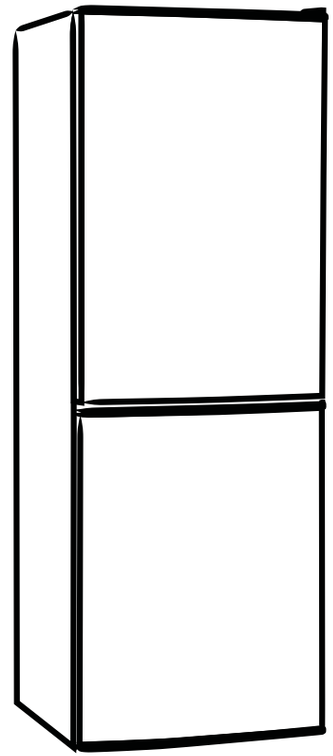

MODEL: KG178SENF

KG178SFNF

www.midea.com

美的封面封底-Bottom Freezer.indd 1

CONTENTS

1 Safety warnings

1. 1 Warning • • •

1 Safety warnings

1.1 Warning



Warning: risk of fire / flammable materials

This appliance is intended to be used in household and similar applications such as staff kitchen areas in shops, offices and other working environments; farm houses and by clients in hotels, motels and other residential type environments; bed and breakfast type environments; catering and similar nonretailapplications.

This appliance is not intended for use by persons (including children) with reduced physical, sensory or mental capabilities, or lack of experience and knowledge, unless they have been given supervision or instruction concerning use of the appliance by a person responsible for their safety.)

Children should be supervised to ensure that they do not play with the appliance.

If the supply cord is damaged, it must be replaced by the manufacturer, its service agent or similarly qualified persons in order to avoid a hazard.

Do not store explosive substances such as aerosol cans with a flammable propellant in this appliance.

The appliance has to be unplugged after use and before carrying out user maintenance on the appliance.

Warning: Keep ventilation openings, in the appliance enclosure or in the built-in structure, clear of obstruction.

Warning: Do not use mechanical devices or other means to accelerate the defrosting process, other than those recommended by the manufacturer.

Warning: Do not damage the refrigerant circuit.

Warning: Do not use electrical appliances inside the food storage compartments of the appliance, unless they are of the type recommended by the manufacturer.

Warning: Please abandon the refrigerator according to local regulators for it use flammable blowing gas and refrigerant.

Warning: When positioning the appliance, ensure the supply cord is not trapped or damaged.

Warning: Do not locate multiple portable socket-outlets or portable power supplies at the rear of the appliance.

Do not use extension cords or ungrounded two prong adapters

Danger Risk of child entrapment Before you throw away your old refrigerator or freezer:

- Take off the doors
- Leave the shelves in place so that children may not easily climb inside

The refrigerator must be disconnected from the source of electrical supply before attempting the installation of accessory

Refrigerant and cyclopentane foaming material used for the appliance are flammable.
Therefore, when the appliance is scrapped, it shall be kept away from any fire source and be recovered by a special recovering company with corresponding qualification other than be disposed by combustion, so as to prevent damage to the environment or any other harm.

For EN standard: This appliance can be used by children aged from 8 years and above and persons with reduce physical sensory or mental capabilities or lack of experience and knowledge if they have been given supervision or instruction concerning use of the appliance in a safe way and understand the hazards involved. Children shall not play with the appliance. Cleaning and user maintenance shall not be made by children without supervision. Children aged from 3 to 8 years are allowed to load and unload refrigerating appliances.

The necessity that, for doors or lids fitted with locks and keys, the keys be kept out of the reach of children and not in the vicinity of the refrigerating appliance, in order to prevent children from being locked inside .

To avoid contamination of food , please respect the following instructions:

- Opening the door for long periods can cause a significant increase of the temperature in the compartments of the appliance.
- Clean regularly surfaces that can come in contact with food and accessible drainage systems.
- Clean water tanks if they have not been used for 48 h; flush the water system connected to a water supply if water has not been drawn for 5 days. （note 1）
- Store raw meat and fish in suitable containers in the refrigerator, so that it is not in contact with or drip onto other food.
- Two-star frozen-food compartments are suitable for storing pre-frozen food, storing or making ice-cream and making ice cubes. （note 2）
- One-, two- and three-star compartments are not suitable for the freezing of fresh food. （note 3）
- For appliances without a 4-star compartment: this refrigerating appliance is not suitable for freezing foodstuffs.（note 4）
- If the refrigerating appliance is left empty for long periods, switch off, defrost, clean, dry, and leave the door open to prevent mould developing within the appliance.

Note 1,2,3,4：Please confirm whether it is applicable according to your product compartment type.

Any replacement or maintenance of the LED lamps is intended to be made by the manufacturer, its service agent or similar qualified person.
This produThis appliance is intended for domestic use onlyct contains a light source of energy efficiency class <F>.

WARNING: To avoid a hazard due to instability of the appliance, it must be fixed in accordance with the instructions.

WARNING: Connect to potable water supply only. (Suitable for ice making machine)

TO Prevent A Child From Being Entrapped, Keep Out Of Reach Of Children And Not In The Vicinity Of Freezer (Or Refrigerator). Suitable for products with locks

1.2 Meaning of safety warning symbols

Prohibition symbol	This is a prohibition symbol. Any incompliance with instructions marked with this symbol may result in damage to the product or endanger the personal safety of the user.
Warning symbol	This is a warning symbol. It is required to operate in strict observance of instructions marked with this symbol; or otherwise damage to the product or personal injury may be caused.
Note symbol	This is a cautioning symbol. Instructions marked with this symbol require special caution. Insufficient caution may result in slight or moderate injury, or damage to the product.

This manual contains lots of important safety information which shall be observed by the users.

1.3 Electricity related warnings

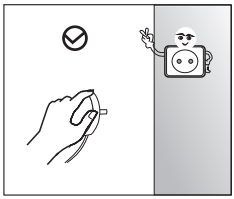

- Do not pull the power cord when pulling the power plug of the refrigerator. Please firmly grasp the plug and pull out it from the socket directly.
- To ensure safe use, do not damage the power cord or use the power cord when it is damaged or worn.

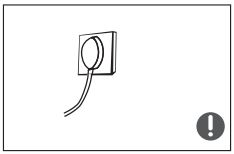

- Please use a dedicated power socket and the power socket shall not be shared with other electrical appliances.
  The power plug should be firmly contacted with the socket or else fires might be caused.
- Please ensure that the grounding electrode of the power socket is equipped with a reliable grounding line.

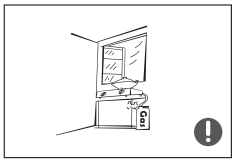

- Please turn off the valve of the leaking gas and then open the doors and windows in case of leakage of gas and other flammable gases. Do not unplug the refrigerator and other electrical appliances considering that spark may cause a fire.

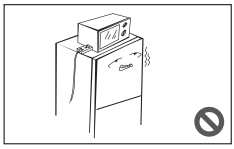

- Do not use electrical appliances on the top of the appliance, unless they are of the type recommended by the manufacturer.

1. 4 Warnings for using

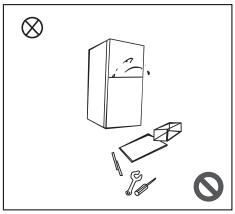

- Do not arbitrarily disassemble or reconstruct the refrigerator, nor damage the refrigerant circuit; maintenance of the appliance must be conducted by a specialist
- Damaged power cord must be replaced by the manufacturer, its maintenance department or related professionals in order to avoid danger.

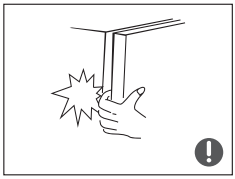

- The gaps between refrigerator doors and between doors and refrigerator body are small, be noted not to put your hand in these areas to prevent from squeezing the finger. Please be gentle when close the refrigerator door to avoid falling articles.
- Do not pick foods or containers with wet hands in the freezing chamber when the refrigerator is running, especially metal containers in order to avoid frostbite.



- Do not allow any child to get into or climb the refrigerator; otherwise suffocation or falling injury of the child may be caused.

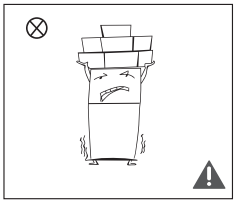

- Do not place heavy objects on the top of the refrigerator considering that objectives may fall when close or open the door, and accidental injuries might be caused.
- Please pull out the plug in case of power failure or cleaning. Do not connect the freezer to power supply within five minutes to prevent damages to the compressor due to successive starts.

1.5 Warnings for placement

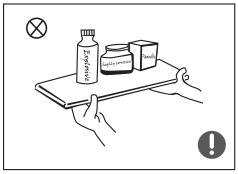

- Do not put flammable, explosive, volatile and highly corrosive items in the refrigerator to prevent damages to the product or fire accidents.
- Do not place flammable items near the refrigerator to avoid fires.

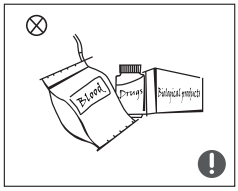

- The refrigerator is intended for household use, such as storage of foods; it shall not be used for other purposes, such as storage of blood, drugs or biological products, etc.

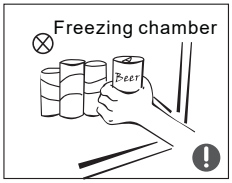

- Do not store beer, beverage or other fluid contained in bottles or enclosed containers in the freezing chamber of the refrigerator; or otherwise the bottles or enclosed containers may crack due to freezing to cause damages.

1.6 Warnings for energy

Warning for energy

1)Refrigerating appliances might not operate consistently (possibility of defrosting of contents or temperature becoming too warm in the frozen food compartment) when sited for an extended period of time below the cold end of the range of temperatures for which the refrigerating appliance is designed.

2)The fact that effervescent drinks should not be stored in food freezer compartments or cabinets or in low-temperature compartments or cabinets, and that some products such as water ices should not be consumed too cold;

3)The need to not exceed the storage time(s) recommended by the food manufacturers for any kind of food and particularly for commercially quick-frozen food in food-freezer and frozen-food storage compartments or cabinets;

4)The precautions necessary to prevent an undue rise in the temperature of the frozen food while defrosting the refrigerating appliance, such as wrapping the frozen food in several layers of newspaper.

5)The fact that a rise in temperature of the frozen food during manual defrosting, maintenance or cleaning could shorten the storage life.

1.7 Warnings for disposa

Refrigerant and cyclopentane foaming material used for the refrigerator are flammable. Therefore, when the refrigerator is scrapped, it shall be kept away from any fire source and be recovered by a special recovering company with corresponding qualification other than be disposed by combustion, so as to prevent damage to the environment or any other harm.

When the refrigerator is scrapped, disassemble the doors, and remove gasket of door and shelves; put the doors and shelves in a proper place, so as to prevent trapping of any child.



Correct Disposal of this product:

This marking indicates that this product should not be disposed with other household wastes. To prevent possible harm to the environment or human health from uncontrolled waste disposal, recycle it responsibly to promote the sustainable reuse of material resources. To return your used device, please use the return and collection systems or contact the retailer where the product was purchased. They can take this product for environmental safe recycling.

2 Proper use of refrigerators

2.1 Placement

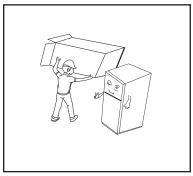

- Before use, remove all packing materials, including bottom cushions, foam pads and tapes inside of the refrigerator; tear off the protective film on the doors and the refrigerator body.

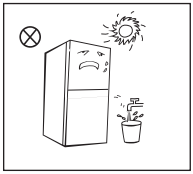

- Keep away from heat and avoid direct sunlight. Do not place the freezer in moist or watery places to prevent rust or reduction of insulating effect.
- Do not spray or wash the refrigerator; do not put the refrigerator in moist places easy to be splashed with water so as not to affect the electrical insulation properties of the refrigerator.

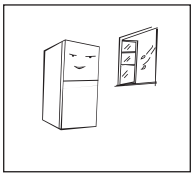

- The refrigerator is placed in a well-ventilated indoor place; the ground shall be flat, and sturdy.

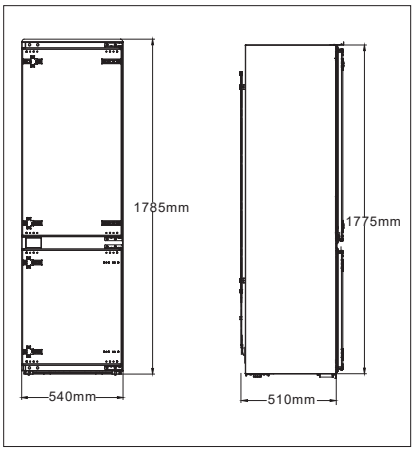

- Outer cabinet dimensions, please refer to shown as the left picture

! Precautions before installation:
Information in the Instruction Manual is only for reference. The physical product may differ. Before installation and adjusting of accessories, it shall be ensured that the refrigerator is disconnected from power.

2.2 Installation in cabinet

- Cabinet size requirement.

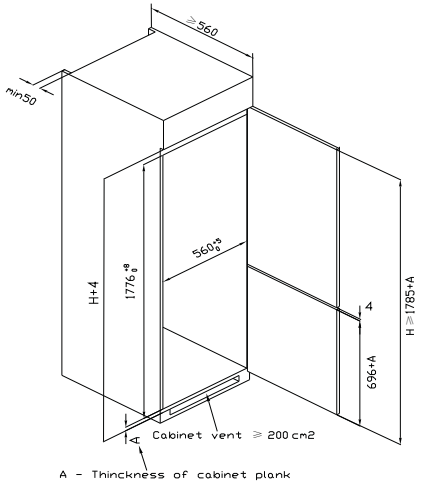

- Push the refrigerator into the cabinet and adjust it to make sure the edge fold of top baffle completely touch the top edge of the cabinet, and the limit hook of supporting leg completely touch the bottom edge of the cabinet.

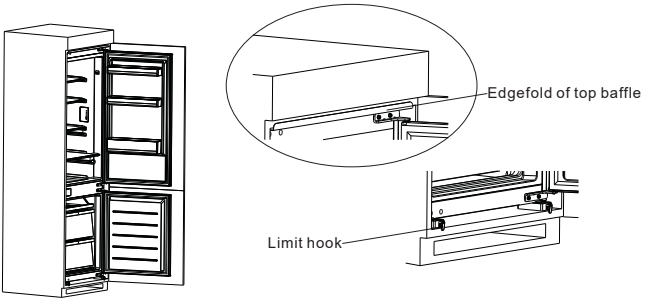

- Fix the supporting leg with screws, then install the screw caps.

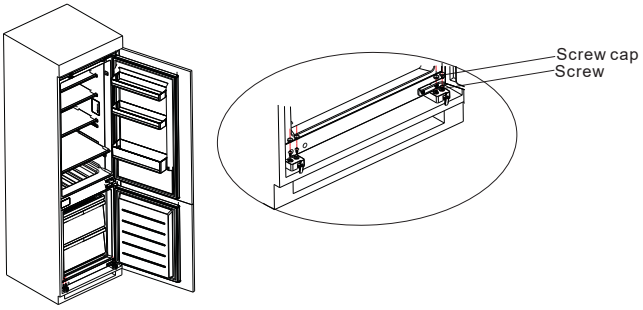

- Fix the top baffle to the top of the cabinet inner with screws, then install the screw caps.

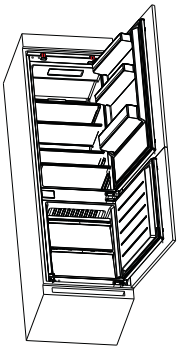

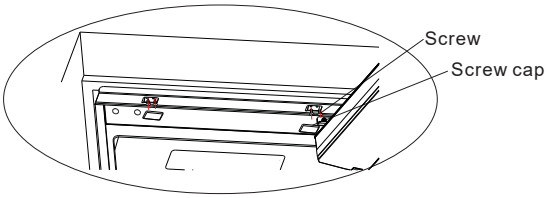

- Open the lower door of cabinet the maximum angle, and open the lower door of the refrigerator to the corresponding position. Sliding the block to make sure inner edge align with the lower door edge of refrigerator, then fix the block to the door of cabinet with screw and install screw caps. Fix the upper refrigerator door to the cabinet door in the same way.

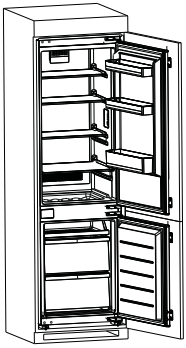

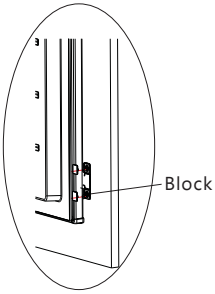

- Take out the sealing strip from accessory bag, and press it in the gap between the cabinet and the refrigerator. Installation is completed.

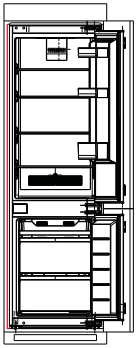

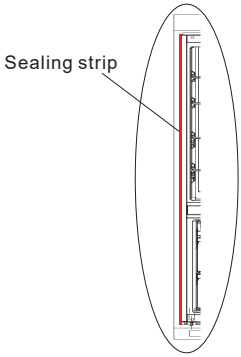

- Remove the decorative cover on the left side of the beam in the refrigerator and take out the middle beam fixing block, screws and plastic inserts in the attachment. Then insert the plastic inserts into two upper holes of the middle beam and the lower holes, and then fix the middle beam fixing block to two middle holes of the middle beam with screws, When the screw is half tightened, move the fixing block to the cabinet and tighten the screws. Finally, tighten the fixing block on the cabinet with the small screws. The installation is completed. (This item is optional for the middle beam fixing block)

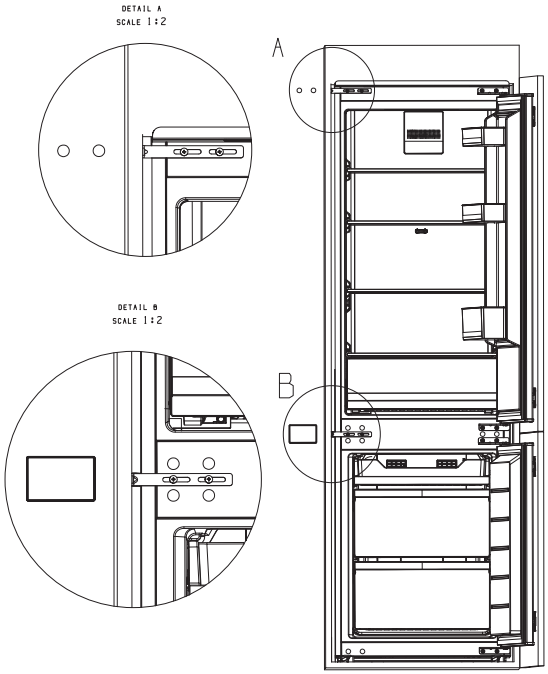

（The picture above is only for reference. The actual configuration will depend on the physical product or statement by the distributor）

2. 3 Door Right-Left Change

List of tools to be provided by the user			
	Cross screwdriver		Putty knife thin-blade screwdriver
	5/16″ socket and ratchet		Masking tape

1) Power off the refrigerator, and remove all objects from the door trays.

2) Remove the upper hinge and hole caps of refrigerator door.

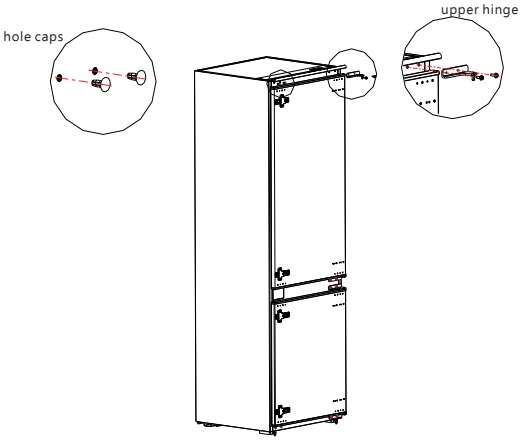

3) Remove the refrigerator door, the bottom hinge and the hole cover.

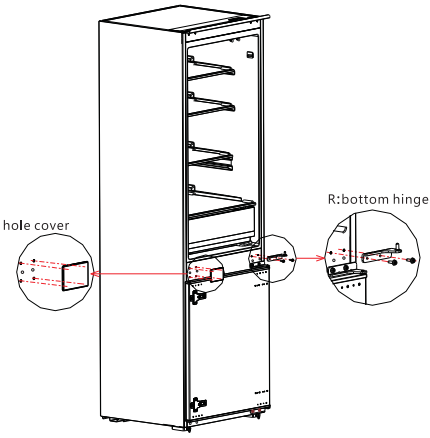

4) Exchange the R:bottom hinge and R:upper hinge , then install them according to below steps, and install the top hole caps.

5) Remove the two fixed blocks of refrigerator door and rotate them for 180° , and install them on other side of refrigerator door.

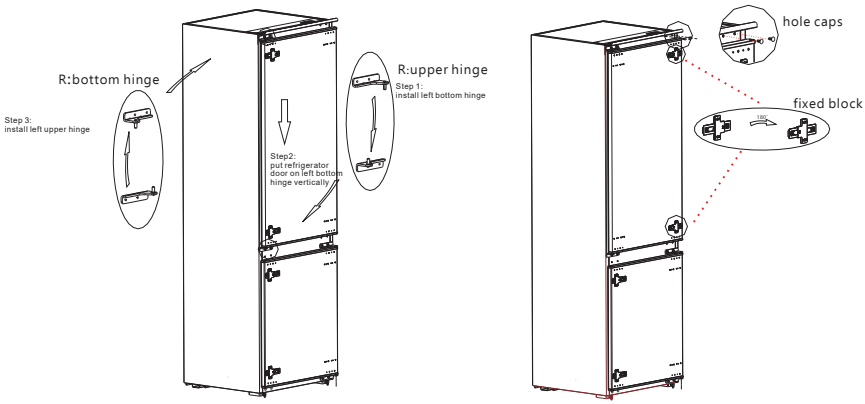

6) Remove the the upper hinge of freezer door and plug pin.

7) Remove the freezer door, the bottom hinge and the hole caps.

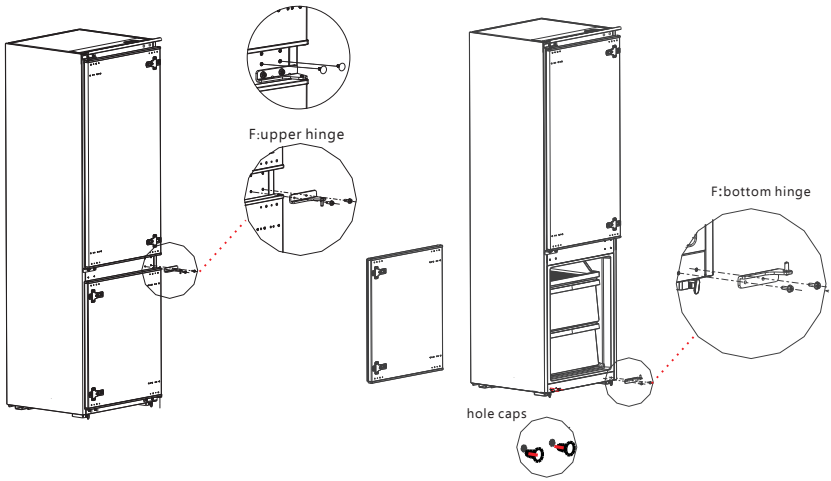

8) Exchange the F:bottom hinge and F:upper hinge , then install them according to below steps, and install the top hole cover and lower hole caps.

9) Remove the two fixed blocks of freezer door and rotate them for 180° , and install them on other side of freezer door.

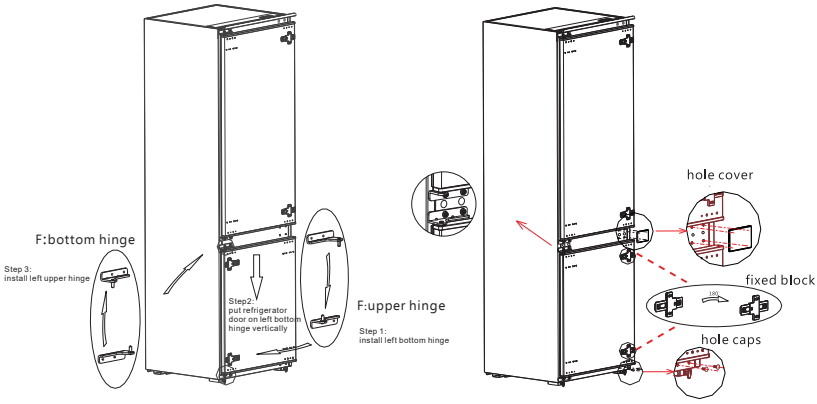

10) The picture after completion is shown as below

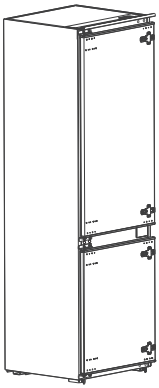

（The picture above is only for reference. The actual configuration will depend on the physical product or statement by the distributor）

2.4 Changingthe Light

Any replacement or maintenance of the LED lamps is intended to be made by the manufacturer, its service agent or similar qualified person.

2.5 Starting

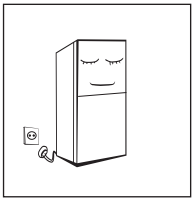

- Before initial start, keep the refrigerator still for half an hour before connecting it to power supply.
- Before putting any fresh or frozen foods, the refrigerator shall have run for 2-3 hours, or for above 4 hours in summer when the ambient temperature is high.

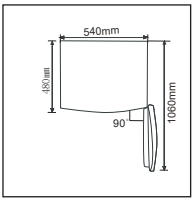

- Spare enough space for convenient opening of the doors and drawers or statement by the distributor.

2.6 Energy saving tips

- The appliance should be located in the coolest area of the room, away from heat producing appliances or heating ducts, and out of the direct sunlight.
- Let hot foods cool to room temperature before placing in the appliance. Overloading the appliance forces the compressor to run longer. Foods that freeze too slowly may lose quality, or spoil.
- Be sure to wrap foods properly, and wipe containers dry before placing them in the appliance. This cuts down on frost build-up inside the appliance.
- Appliance storage bin should not be lined with aluminum foil, wax paper, or paper toweling. Liners interfere with cold air circulation, making the appliance less efficient.
- Organize and label food to reduce door openings and extended searches. Remove as many items as needed at one time, and close the door as soon as possible.

3 Structure and functions

3. 1 Key components

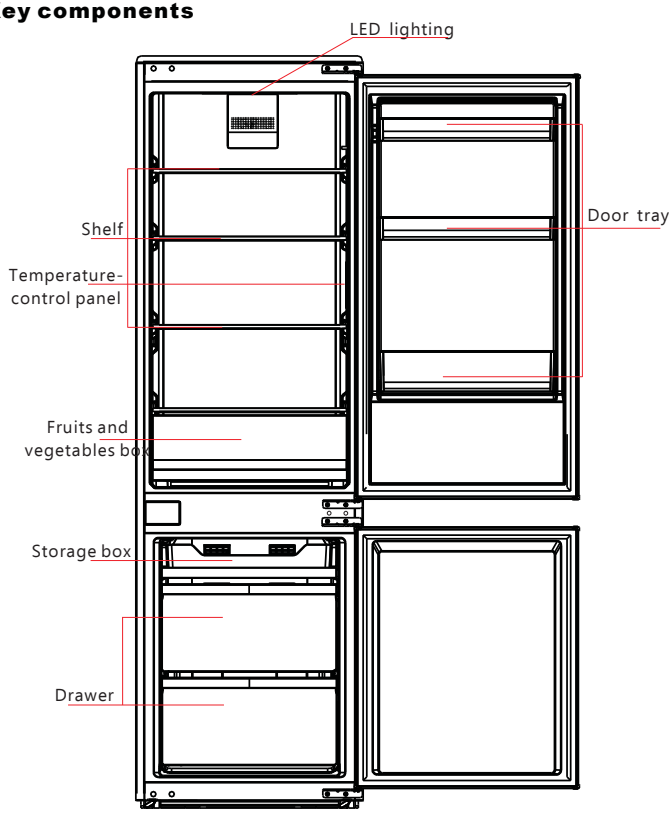

⚠ （The picture above is only for reference. The actual configuration will depend on the physical product or statement by the distributor）

Refrigerating chamber

- The Refrigerating Chamber is suitable for storage of a variety of fruits, vegetables, beverages and other food consumed in the short term,suggested storage time 3days to 5days.
- Cooking foods shall not be put in the refrigerating chamber until cooled to room temperature.
- Foods are recommended to be sealed up before putting into the refrigerator.
- The glass shelves can be adjusted up or down for a reasonable amount of storage space and easy use.

Freezing chamber

- The low temperature freezing chamber may keep food fresh for a long time and it is mainly used to store frozen foods and making ice.
- The freezing chamber is suitable for storage of meat, fish, rice balls and other foods not to be consumed in short term.
- Chunks of meat are preferably to be divided into small pieces for quick freezing and easy access. Please be noted food shall be consumed within the shelf time.

Drawers, food boxes, shelves, etc. placed according to the position in the picture above are the most energy efficient.

Note: Storage of too much food during operation after the initial connection to power may adversely affect the freezing effect of the refrigerator. Foods stored shall not block the air outlet; or otherwise the freezing effect will also be adversely affected.

3.2 Functions

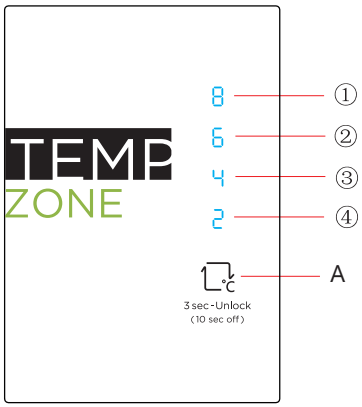

（The picture above is only for reference. The actual configuration will depend on the physical product or statement by the distributor）

1）Key
A.Set key (Temperature setting button of refrigerator compartment)

2）Display screen
①setting 1：8℃
②setting 2：6℃
③setting 3：4℃
④setting 4：2℃

3）Display
Once initially powered on,the display screen is on full display for 3s.
and then the refrigerator runs according to setting 3.
Normal operation display
In case of a failure, the corresponding LED blinks.
In case of no failures, it shows the actual temperature setting of refrigerator.

Fault Code	Fault Description
indicator setting 1	Refrigerator temperature sensor circuit
indicator setting 2	Refrigerator defrost sensor
indicator setting 3	Freezer defrost sensor
indicator setting 4	Ambient temperature sensor

4）temperature setting
Each time the temperature setting button A is pressed once,the temperature setting changes one time.
After the temperature setting has been completed, the refrigerator will run according to the set value after 30s.
The shift regulation is:

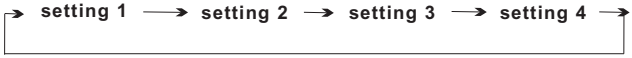

Recommended setting: Refrigerated chamber 4 ℃.
Super Freezing mode:press the button A for 3s,then super freezing mode is on.
When press the button again,this mode will be quit.If no pushing in super freezing mode, it will be quit automatically in 20h.

5）Lock/Unlock
When the temperature control panel is in lock state, it needs to long press temperature setting key for 3 seconds for unlocking the panel, all LEDs will blink for 2 second when panel is unlocked.
When the temperature control panel is in unlock state, if there is no operation on control panel within 30 seconds, it will enter into lock state automatically.

6) Power off function

① entry mode:

In the unlocking state, set the key SET for 10S (when the display and control of the refrigerator are all off, the SET button will take effect when the key is released). After 30S, the refrigerator will enter the power off function mode, all loads are turned off, and the display and control of the refrigerator will be all off in the power off mode.

② exit method:

In power off mode, press the SET key to exit the power off mode and the refrigerator will return to normal control.

4. Maintenance and care of the refrigerator

4.1 Overall cleaning

- Dusts behind the refrigerator and on the ground shall be timely cleaned to improve the cooling effect and energy saving.
- Check the door gasket regularly to make sure there are no debris. Clean the door gasket with a soft cloth dampened with soapy water or diluted detergent.
- The interior of the refrigerator should be cleaned regularly to avoid odor.
- Please turn off the power before cleaning interior, remove all foods, drinks ,shelves, drawers, etc.
- Use a soft cloth or sponge to clean the inside of the refrigerator, with two tablespoons of baking soda and a quart of warm water. Then rinse with water and wipe clean. After cleaning, open the door and let it dry naturally before turning on the power.
- For areas that are difficult to clean in the refrigerator (such as narrow sandwiches, gaps or corners), it is recommended to wipe them regularly with a soft rag, soft brush, etc. and when necessary, combined with some auxiliary tools (such as thin sticks) to ensure no contaminants or bacterials accumulation in these areas.
- Do not use soap, detergent, scrub powder, spray cleaner, etc., as these may cause odors in the interior of the refrigerator or contaminated food.
- Clean the bottle frame, shelves and drawers with a soft cloth dampened with soapy water or diluted detergent. Dry with a soft cloth or dry naturally.
- Wipe the outer surface of the refrigerator with a soft cloth dampened with soapy water, detergent, etc., and then wipe dry.
- Do not use hard brushes, clean steel balls, wire brushes, abrasives (such as toothpastes), organic solvents (such as alcohol, acetone, banana oil, etc.), boiling water, acid or alkaline items, which may damage the fridge surface and interior. Boiling water and organic solvents such as benzene may deform or damage plastic parts.
- Do not rinse directly with water or other liquids during cleaning to avoid short circuits or affect electrical insulation after immersion.



⚠ Please unplug the refrigerator for defrost and cleaning.

4.2 Defrosting

- The refrigerator is made based on the air-cooling principle and thus has automatic defrosting function. Frost formed due to change of season or temperature may also be manually removed by disconnection of the appliance from power supply or by wiping with a dry towel.

4.3 Out of operation

- Power failure: In case of power failure, even if it is in summer, foods inside the appliance can be kept for several hours; during the power failure, the times of door opening shall be reduced, and no more fresh food shall be put into the appliance.
- Long-time nonuse: The appliance shall be unplugged and then cleaned; then the doors are left open to prevent odor.

- Moving: Before the refrigerator is moved, take all objects inside out, fix the glass partitions, vegetable holder, freezing chamber drawers and etc. with tape, and tighten the leveling feet; close the doors and seal them with tape. During moving, the appliance shall not be laid upside down or horizontally, or be vibrated; the inclination during movement shall be no more than 45°.

⚠ The appliance shall run continuously once it is started. Generally, the operation of the appliance shall not be interrupted; or otherwise the service life may be impaired

5 Trouble shooting

5. 1 You may try to solve the following simple problems by yourself.
If them cannot be solved, please contact the after-sales department.

Failed operation	Check whether the appliance is connected to power or whether the plug is in well contact Check whether the voltage is too low Check whether there is a power failure or partial circuits havetripped
Odor	Odorous foods shall be tightly wrapped Check whether there is any rotten food Clean the inside of the refrigerator
Long-time operation of the compressor	Long operation of the refrigerator is normal in summer when the ambient temperature is high It is not suggestible having too much food in the appliance at the same time Food shall get cool before being put into the appliance The doors are opened too frequently
Light fails to get lit	Check whether the refrigerator is connected to power supply and whether the illuminating light is damaged Have the light replaced by a specialist
Doors cannot be properly closed	The door is stuck by food packages The refrigerator is tilted
Loud noise	Check whether the floor is level and whether the refrigerator is placed stably Check whether accessories are placed at proper locations
Door seal fails to be tight	Remove foreign matters on the door seal Heat the door seal and then cool it for restoration (or blow it with an electrical drier or use a hot towel for heating)
Water pan overflows	There is too much food in the chamber or food stored contains too much water, resulting in heavy defrosting The doors are not closed properly, resulting in frosting due to entry of air and increased water due to defrosting
Hot housing	Heat dissipation of the built-in condenser via the housing, which is normal. When housing becomes hot due to high ambient temperature and storage of too much food, itis recommended to provide sound ventilation to facilitate heat dissipation.
Surface condensation	Condensation on the exterior surface and door seals of the refrigerator is normal when the ambient humidity is too high. Just wipe the condensate with a clean towel.
Abnormal noise	Buzz: The compressor may produce buzzes during operation, and the buzzes are loud particularly upon start or stop. This is normal. Creak: Refrigerant flowing inside of the appliance may produce creak, which is normal.

Table 1 Climate classes

Class	Symbol	Ambient temperature range ℃
Extended temperate	SN	+ 10 to + 32
Temperate	N	+ 16 to + 32
Subtropical	ST	+ 16 to + 38
Tropical	T	+ 16 to + 43

Extended temperate: 'this refrigerating appliance is intended to be used at ambient temperatures ranging from 10 °C to 32 °C';
temperate: 'this refrigerating appliance is intended to be used at ambient temperatures ranging from 16 °C to 32 °C';
Subtropical: 'this refrigerating appliance is intended to be used at ambient temperatures ranging from 16 °C to 38 °C';
Tropical: 'this refrigerating appliance is intended to be used at ambient temperatures ranging from 16 °C to 43 °C';

Special for new European standard:
The ordered parts in the following table can be acquired from channel _:

Ordered Part	*Provided by*	*Minimum Time Required for Provision*
thermostats	*Professional maintenance personnel*	*At least 7 years after the last model is launched on the market*
temperature sensors	*Professional maintenance personnel*	*At least 7 years after the last model is launched on the market*
printed circuit boards	*Professional maintenance personnel*	*At least 7 years after the last model is launched on the market*
light sources	*Professional maintenance personnel*	*At least 7 years after the last model is launched on the market*
door handles	*Professional repairers and final users*	*At least 7 years after the last model is launched on the market*
door hinges	*Professional repairers and final users*	*At least 7 years after the last model is launched on the market*
trays	*Professional repairers and final users*	*At least 7 years after the last model is launched on the market*
baskets	*Professional repairers and final users*	*At least 7 years after the last model is launched on the market*
door gaskets	*Professional repairers and final users*	*At least 10 years after the last model is launched on the market*

CONTENIDOS

1 Advertencias de seguridad

1.1 Advertencia 1-2
1.2 Significado de los símbolos de advertencia de seguridad 3
1.3 Advertencias relacionadas con la seguridad 3
1.4 Advertencias de uso 4
1.5 Advertencias sobre la ubicación 4
1.6 Advertencias eléctricas 5
1.7 Advertencias sobre la eliminación 5

2 Uso adecuado del refrigerador

2.1 Colocación 6
2.2 Instalación en habitáculo 7-9
2.3 Cambio del lado de apertura de la puerta 10-12
2.4 Cambio de la bombilla 13
2.5 Puesta en marcha 13
2.6 Consejos para ahorrar energía 13

3 Estructura y funciones

3.1 Componentes clave 14
3.2 funciones 15-16

4 Mantenimiento y cuidado del refrigerador

4.1 Limpieza general 17
4.2 Descongelación 17
4.3 Fuera de servicio 17

5 Resolución de problemas

5.1 Resolución de problemas 18

1 Advertencias de seguridad

1.1 Advertencia



Advertencia: Riesgo de incendio/materiales inflamables

ESTE aparato está diseñado para usarse en las aplicaciones domésticas y similares. como áreas de cocina del personal en tiendas, oficinas y otros entornos de trabajo; casas de campo y clientes en hoteles, moteles y otros entornos residenciales; ambientes tipo cama y desayuno; cáterin y aplicaciones similares no minoristas.

Este aparato no está diseñado para ser utilizado por personas (incluidos niños) con capacidades físicas, sensoriales o mentales reducidas, o falta de experiencia y conocimiento, a menos que hayan recibido supervisión o instrucciones sobre su uso por parte de persona responsable de su seguridad.

Se debe supervisar a los niños para asegurarse de que no jueguen con el aparato.

Si el cable de alimentación está dañado, debe ser reemplazado por el fabricante, su agente de servicio o persona calificada similar, a fin de evitar riesgos.

No almacene sustancias explosivas como latas de aerosol con un propulsor inflamable en este aparato.

El aparato debe desenchufarse después de su uso y antes de realizar el mantenimiento del usuario en el mismo.

Advertencia: Mantenga abierta la ventilación, en el gabinete del aparato o en la estructura incorporada, sin obstrucciones.

Advertencia: No utilice dispositivos mecánicos u otros medios para acelerar el proceso de descongelación, que no sean los recomendados por el fabricante.

Advertencia: No dañe el circuito refrigerante.

Advertencia: No utilice aparatos eléctricos dentro de los compartimentos de almacenamiento de alimentos del aparato, a menos que sean del tipo recomendado por el fabricante.

Advertencia: Abandone el refrigerador de acuerdo con las regulaciones locales, ya que utiliza gas de soplado y refrigerante inflamable.

Advertencia: Asegúrese de que el cable de alimentación no esté atrapado o dañado al colocar el aparato.

Advertencia: No ubique múltiples tomacorrientes portátiles o fuentes de alimentación portátiles en la parte posterior del aparato.

No utilice cables de extensión ni adaptadores sin conexión a tierra (dos clavijas).

Peligro Riesgo de atrapamiento de niños. Antes de tirar su viejo refrigerador o congelador:

- Quite las puertas.
- Deje los estantes en su lugar para que los niños no puedan subirse fácilmente.

El refrigerador debe estar desconectado de la fuente de alimentación antes de intentar la instalación del accesorio.

El refrigerante y los materiales espumantes de ciclopentano utilizados para el aparato son inflamables. Por lo tanto, cuando se desecha el aparato, se debe mantener alejado de cualquier fuente de fuego y ser recuperado por una compañía de recuperación especial con la calificación correspondiente en lugar de desecharse por combustión, con el fin de evitar daños al medio ambiente o cualquier otro daño.

Para norma EN: Este aparato puede ser utilizado por niños de más de 8 años y personas con capacidades físicas, sensoriales o mentales reducidas o falta de experiencia y conocimiento si se les ha dado supervisión o instrucciones sobre su uso seguro y entiende los peligros involucrados. A los niños no se les permite jugar con el aparato. La limpieza y el mantenimiento del usuario no deben ser llevados a cabo por niños sin supervisión. Los niños de 3 a 8 años pueden meter objetos en y sacarlos de los aparatos de refrigeración.

Es necesario, para puertas o tapas con cerraduras y llaves, mantenerse las llaves fuera del alcance de los niños y ajenas del aparato de refrigeración, con el fin de evitar que los niños queden encerrados en el interior.

Para evitar la contaminación de los alimentos, respete las siguientes instrucciones:

- Abrir la puerta durante largo tiempo puede provocar un aumento significativo de la temperatura en los compartimentos del aparato.
- Limpie regularmente las superficies que puedan entrar en contacto con los alimentos y los sistemas de drenaje accesibles.
- Limpie los tanques de agua si no se han utilizado durante 48 h; enjuague el sistema de agua conectado a suministro de agua si no se ha extraído agua durante 5 días. (nota 1)
- Almacene la carne cruda y pescado en recipientes adecuados en el refrigerador para que no estén en contacto con otros alimentos ni goteen sobre ellos.
- Son aplicables los compartimientos de comidas congeladas de dos estrellas para almacenar las comidas pre-congeladas, almacenar o hacer helados, y hacer cúbicos de hielo. (nota 2)
- No son aplicables para congelar los alimentos frescos los compartimientos de una-, dos - y tres estrellas. (nota 3)
- Para aparatos sin compartimento de 4 estrellas: este aparato de refrigeración no es apto para congelar alimentos. (nota 4)
- Si el aparato de refrigeración se deja vacío durante largos períodos, apague, descongele, limpie, seque y deje la puerta abierta para evitar que se forme moho dentro del aparato.

Notas 1, 2, 3,4: Por favor confirme si es aplicable según el tipo de compartimiento de su producto.

Cualquier reemplazo o mantenimiento de las lámparas LED debe ser realizado por el fabricante, su agente de servicio o persona calificada similar.

Este producto contiene una fuente de luz de clase de eficiencia energética <F>

Advertencia: para evitar un peligro debido a la inestabilidad del aparato, debe fijarse de acuerdo con las instrucciones.

Advertencia: Conectar ÚNICAMENTE al suministro de agua potable. (Apto para máquina de hacer hielo)de acuerdo con las instrucciones.

PARA evitar que un niño quede atrapado, manténgalo fuera del alcance de los niños y no cerca del congelador (o refrigerador). Apto para productos con cerradura.

1.2 Significado de los símbolos de advertencia de seguridad

Símbolo de prohibición

Este es un símbolo de prohibición.
El incumplimiento de las instrucciones marcadas con este símbolo podría generar daños en el producto o poner en peligro la seguridad personal del usuario.

Símbolo de advertencia

Este es un símbolo de advertencia.
Es obligatorio utilizar el aparato observando estrictamente las instrucciones marcadas con este símbolo, o podrían producirse daños en el producto o lesiones personales.

Símbolo de nota

Este es un símbolo de precaución.
Las instrucciones marcadas con este símbolo requieren un cuidado especial. Un cuidado insuficiente podría generar lesiones leves o moderadas, o daños en el producto.

Este manual contiene gran cantidad de información de seguridad que debe ser respetada por los usuarios.

1.3 Advertencias relacionadas con la seguridad

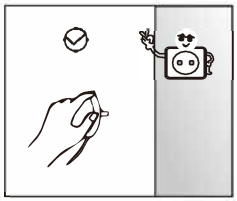

- No tire del cable de suministro eléctrico al desenchufar el refrigerador. Sujete con firmeza el enchufe y extráigalo de la toma eléctrica de la pared.
- Para garantizar un uso seguro, no dañe el cable de alimentación ni lo use si está dañado o gastado.

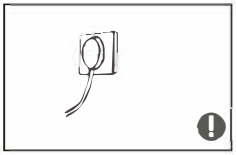

- Utilice una toma de corriente específica y no utilice esa toma eléctrica para ningún otro electrodoméstico.
  El enchufe debe estar bien conectado en la toma, de lo contrario, podrían producirse incendios.
- Asegúrese de que el electrodo de toma de tierra del enchufe está equipado con una toma de tierra de calidad.



- Apague la válvula que presenta fugas de gas y abra las puertas y las ventanas en caso de fugas de gas y otros gases inflamables.

  No desenchufe el refrigerador u otros aparatos eléctricos; una chispa podría causar un incendio.

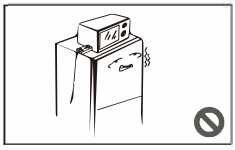

- No utilice aparatos eléctricos sobre el aparato, salvo que sean del tipo recomendado por el fabricante.

1.4 Advertencias de uso

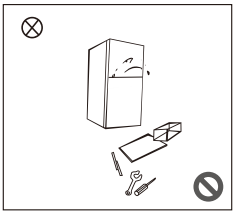

- No desmonte ni reconstruya arbitrariamente el refrigerador, ni dañe el circuito; el mantenimiento del aparato debe realizarlo un especialista.
  Los cables eléctricos deben ser sustituidos por el fabricante, por su departamento
- de mantenimiento o por profesionales relacionados para evitar posibles peligros.

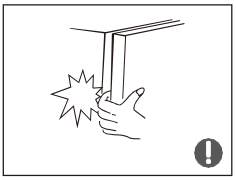

- Los espacios entre las puertas del refrigerador y entre las puertas y el cuerpo del refrigerador son pequeños; tenga cuidado y no introduzca en ellos las manos para evitar pillarse los dedos. Cierre y abra la puerta del refrigerador con cuidado para evitar que caigan artículos.
- No coja la comida o los recipientes con las manos húmedas cuando la cámara de congelación esté en marcha, en especial, recipientes metálicos, para evitar la generación de escarcha.



- No deje que los niños entren o escalen por el refrigerador; podrían provocar la asfixia o la caída de estos.

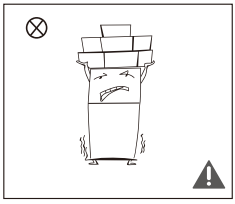

- No coloque objetos pesados encima del refrigerador. Estos podrían caerse al abrir o cerrar la puerta y causar así lesiones por accidente.
- Tire del enchufe en caso de fallo en la corriente o cuando vaya a limpiar el aparato. No conecte el refrigerador a la corriente eléctrica hasta que hayan transcurrido cinco minutos para evitar daños al compresor debido a puestas en marcha consecutivas.

1.5 Advertencias sobre la ubicación

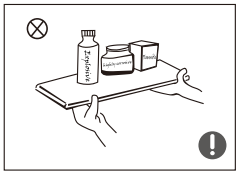

- No coloque artículos inflamables, explosivos, volátiles o muy corrosivos en el refrigerador para evitar dañar el producto o causar incendios.
- No coloque artículos inflamables cerca del refrigerador para evitar incendios.

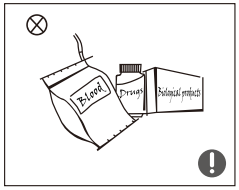

- El refrigerador ha sido diseñado para uso doméstico, para el almacenamiento de comidas; no deberá usarse para otros fines, como almacenar sangre, fármacos o productos biológicos, etc.



- No guarde cervezas, bebidas u otros líquidos en botellas ni en recipientes herméticos en la cámara de congelación del refrigerador; las botellas o los recipientes podrían romperse por la congelación y causar daños.

1.6 **Advertencias eléctricas**

1) Es posible que, si se configura durante un período prolongado de tiempo por debajo de las temperaturas mínimas para las que el electrodoméstico está diseñado, el refrigerador no funcione correctamente (posibilidad de descongelación del contenido o de temperatura demasiado alta en el compartimento de comida congelada).
2) Tenga en cuenta que las bebidas con gas no deberían almacenarse en el congelador o el compartimento de congelación o en compartimentos de baja temperatura, y que algunos productos, como los cubitos de hielo, no deberían consumirse demasiado fríos.
3) Es importante no exceder el período de almacenaje recomendado por el fabricante de alimentos, en especial la comida que compramos congelada y guardamos en el congelador o en el compartimento de congelación.
4) Se deben tomar las precauciones necesarias para prevenir un aumento indebido de la temperatura de la comida congelada durante la descongelación del aparato de refrigeración, como, por ejemplo, envolver la comida congelada en varias capas de papel de periódico.
5) Un aumento en la temperatura de la comida congelada durante la descongelación manual o durante las tareas de mantenimiento o de limpieza podría disminuir el período de almacenaje.
6) Es necesario mantener las llaves de las puertas o tapas con candados y cerraduras fuera del alcance de los niños y lejos del refrigerador para evitar que los niños se queden encerrados dentro.

1.7 **Advertencias sobre la eliminación**

El material refrigerante y la espuma de ciclopentano utilizados en el refrigerador son inflamables. Por ello, si el refrigerador está dañado, debe mantenerse alejado de cualquier fuente inflamable y ser reparado por una empresa especializada con la cualificación correspondiente, mediante un método que no implique su combustión para evitar daños al medio ambiente o de cualquier otro tipo.

Si el refrigerador está dañado, desmonte las puertas y retire las bisagras de puerta y estantes; coloque las puertas y los estantes en un lugar adecuado, y evite que los niños puedan quedar atrapados.



Correcta eliminación de este producto：
Esta marca indica que este producto no debe eliminarse con otros residuos domésticos en toda la UE. Para prevenir posibles daños al medio ambiente o a la salud humana por la eliminación incontrolada de residuos, recíclelo de manera responsable para favorecer la reutilización sostenible de los recursos materiales. Para devolver el dispositivo usado, utilice los sistemas de devolución y recogida o póngase en contacto con el distribuidor que le vendió el producto. Pueden encargarse de un reciclaje seguro desde el punto de vista medioambiental.

2 Uso adecuado del refrigerador

2.1 Ubicación

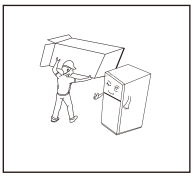

- Antes de usarlo, retire todo el embalaje, incluso la protección de la base, las almohadillas de espuma y los precintos del interior del refrigerador; retire la película protectora de las puertas y del cuerpo del refrigerador.

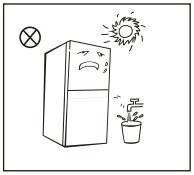

- Manténgalo alejado del calor y evite la luz solar directa. No coloque el refrigerador en lugares húmedos o acuosos para evitar la oxidación o la reducción del efecto aislante.
- No pulverice ni lave el refrigerador; no lo coloque en lugares húmedos en los que pueda ser salpicado con agua para que las propiedades de aislamiento eléctrico del refrigerador no se vean afectadas.

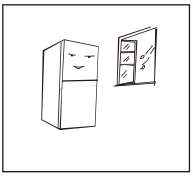

- El refrigerador debe colocarse en un lugar interior y bien ventilado; el suelo debe ser plano y firme.

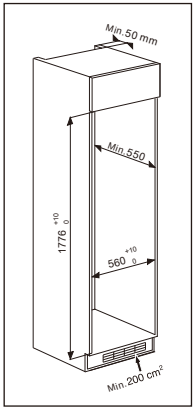

- Dimensiones externas de la estructura, consulte las mostradas en la imagen de la izquierda

! Precauciones previas a la instalación:
La información contenida en el Manual del usuario es meramente informativa. El producto físico puede diferir de lo mostrado. Antes de la instalación y del ajuste de los accesorios, deberá asegurarse de que el refrigerador está desconectado de la corriente.

2.2 Instalación en habitáculo

- Requisito de medida de habitáculo.

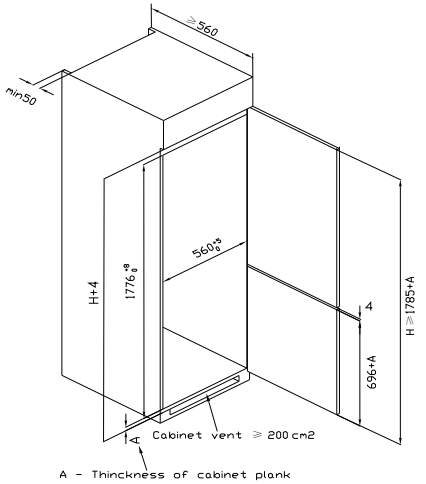

- Empuje el refrigerador dentro del habitáculo y ajústelo para asegurarse de que el pliegue del borde del deflector superior toque completamente el borde superior del habitáculo y que el gancho de límite de la pata de apoyo toque completamente el borde inferior del habitáculo.

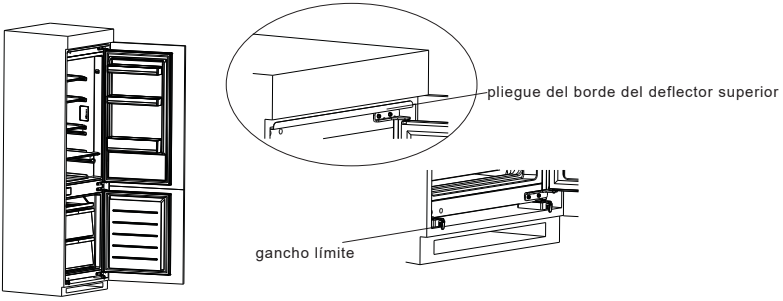

- Fije la pata de apoyo con tornillos, luego instale las tapas de los tornillos.

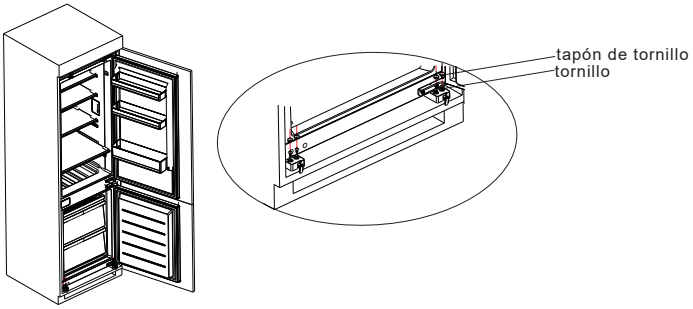

- Fije el deflector superior a la parte superior del interior del habitáculo con tornillos. luego instale los tapones de rosca.

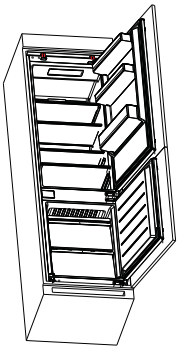

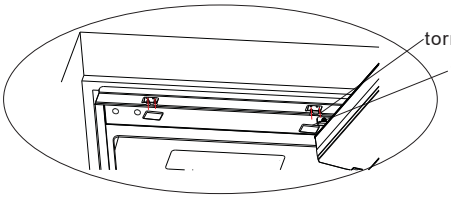

- Abra la puerta inferior del habitáculo en el ángulo máximo y abra la puerta inferior del refrigerador a la posición correspondiente. Deslizar la cerradura para asegurarse de que el borde interior se alinee con el borde inferior de la puerta del refrigerador. luego fije el bloque a la puerta del habitáculo con un tornillo e instale las tapas de los tornillos. Fije la puerta superior del frigorífico a la puerta del habitáculo de la misma forma.

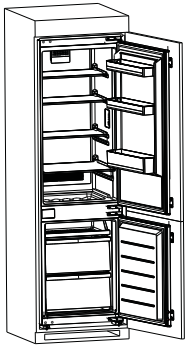

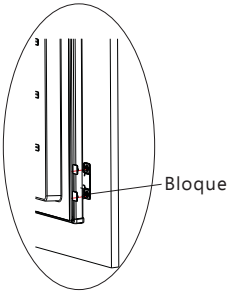

- Saque la tira de sellado de la bolsa de accesorios y presiónela en el espacio entre el habitáculo y el refrigerador. La instalación está completa.

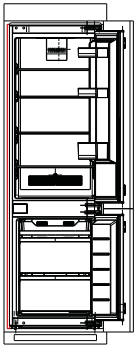

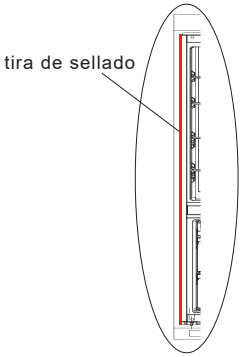

- Retire la cubierta decorativa en el lado izquierdo de la viga en el refrigerador y saque el bloque de fijación de la viga central, los tornillos y las inserciones de plástico en el accesorio. Luego inserte los insertos de plástico en dos orificios superiores de la viga central y los orificios inferiores, y luego fije el bloque de fijación de la viga central a dos orificios centrales de la viga central con tornillos.Cuando el tornillo esté medio apretado, mueva el bloque de fijación a la armario y apriete los tornillos. Finalmente, apriete el bloque de fijación en el armario con los tornillos pequeños. La instalación está completa. (Este artículo es opcional para el bloque de fijación de la viga central)

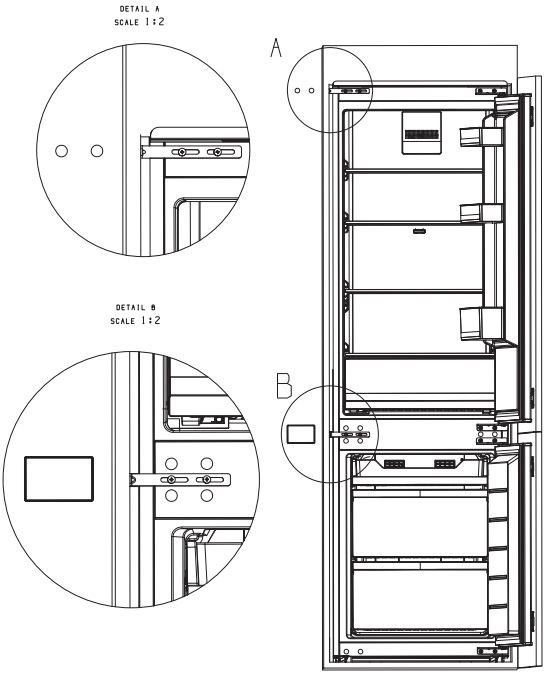

（La imagen de arriba es solo para referencia. La configuración real dependerá del producto físico o declaración del distribuidor.）

2.3 Cambio del lado de apertura de la puerta

Listado de herramientas que deberá aportar el usuario			
	Destornillador de estrella		Espátula o destornillador fino
	Vaso y mango de trinquete de 5/16″		Cinta adhesiva

1)Apague el refrigerador y retire todos los objetos de las bandejas de la puerta.
2) Retire la bisagra superior y los tapones de los orificios de la puerta del refrigerador.

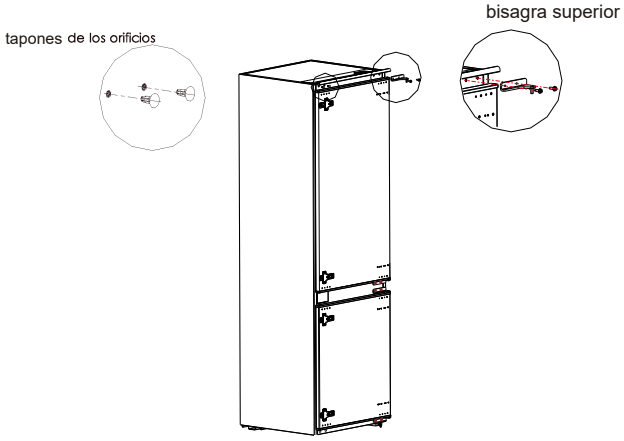

3) Retire la puerta del refrigerador, la bisagra inferior y el tap6n del orificio.

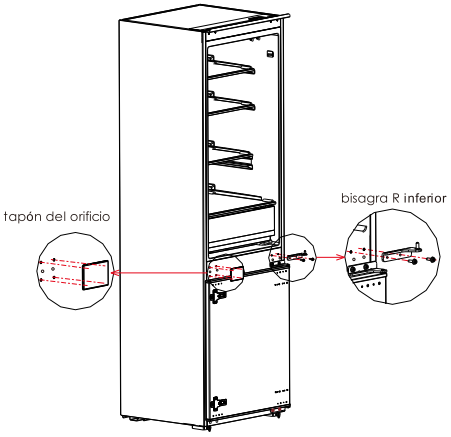

4)Intercambie la bisagra R inferior y la bisagra R superior , y después instálelas siguiendo los pasos siguientes, colocando los tapones para los orificios.

5) Retire los dos bloques fijos de la puerta del refrigerador y gírelos 180° para instalarlos en el otro lado de la puerta del refrigerador.

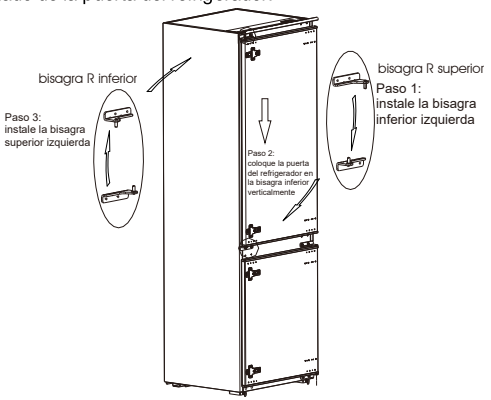

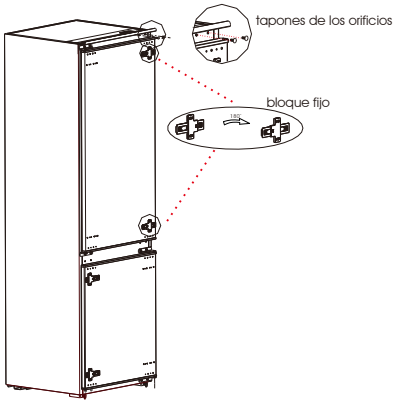

6) Retire la bisagra superior de la puerta del refrigerador y enchufe el pasador.

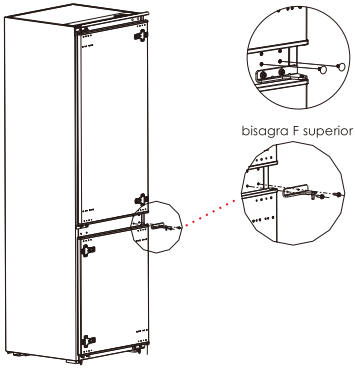

7)Retire la puerta del refrigerador, la bisagra inferior y los tapones de los orificios.

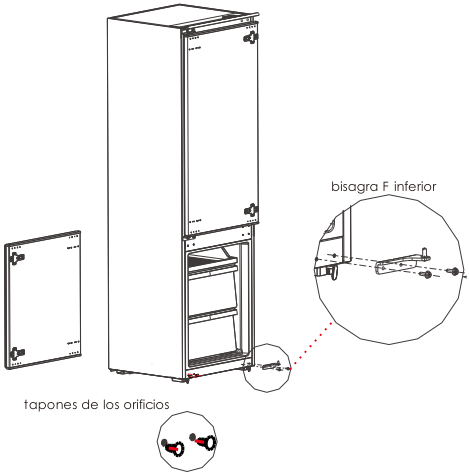

8) Intercambie la bisagra F inferior y la bisagra F superior , y después instálelas siguiendo los pasos siguientes, instale el tapón del orificio superior y los tapones inferiores.

9) Retire los dos bloques fijos de la puerta del refrigerador y gírelos 180° para instalarlos en el otro lado de la puerta del refrigerador.

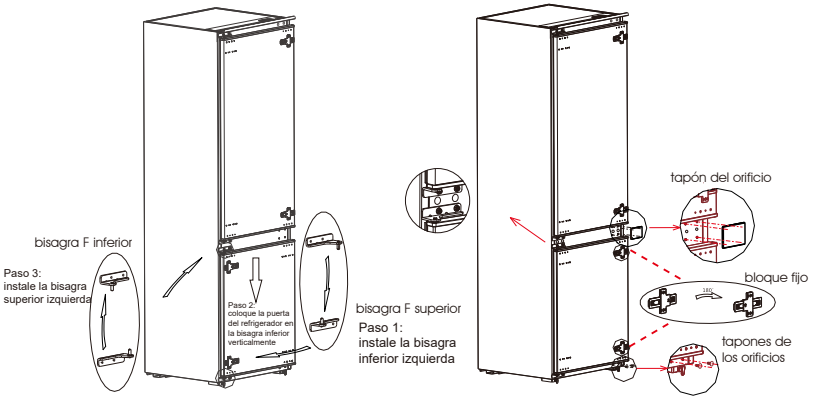

10) La imagen,una vez completado el proceso, sería la que se muestra a continuación:

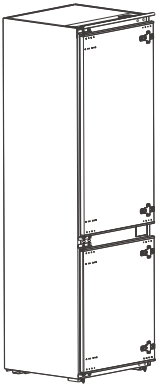

（La imagen anterior es meramente ilustrativa. La configuración real dependerá del producto físico o de lo indicado por el distribuidor）

2.4 Cambio de la bombilla

Cualquier cambio o mantenimiento de los LED deben llevarse a cabo por parte del fabricante, su servicio de mantenimiento u otras personas cualificadas.

2.5 Puesta en marcha

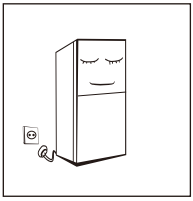

- Antes de la puesta en marcha inicial, deje el refrigerador quieto durante media hora antes de conectarlo a la corriente.
- Antes de colocar alimentos frescos o congelados, el refrigerador deberá funcionar durante 2-3 horas, o más de 4 horas en verano, cuando la temperatura ambiente sea alta.

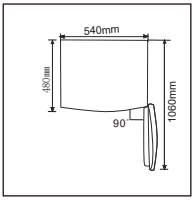

- Deje espacio suficiente para abrir cómodamente las puertas y los cajones o el establecido por el distribuidor.

2.6 Consejos de ahorro de energía

- El aparato debe situarse en la zona más fresca de la estancia, alejada de otros aparatos o conductos que generen calor y de la luz solar directa.
- Deje que los alimentos se enfríen antes de colocarlos en el refrigerador. Sobrecargar el aparato fuerza al compresor a funcionar durante más tiempo. Los alimentos que se congelan muy lentamente pueden perder calidad o estropearse.
- Asegúrese de envolver los alimentos correctamente, y seque los recipientes antes de introducirlos en el refrigerador. Se reduce así la creación de escarcha dentro del mismo.
- No debe revestirse con papel de aluminio, papel encerado ni toallas de papel. Los revestimientos interfieren en la circulación de aire frío, haciendo que el aparato resulte menos eficiente.
- Organice y etiquete los alimentos para reducir la apertura de la puerta y las búsquedas de larga duración. Retire los elementos según sea necesario, uno de cada vez, y cierre la puerta lo antes posible.

3 Estructura y funciones

3.1 Componentes clave

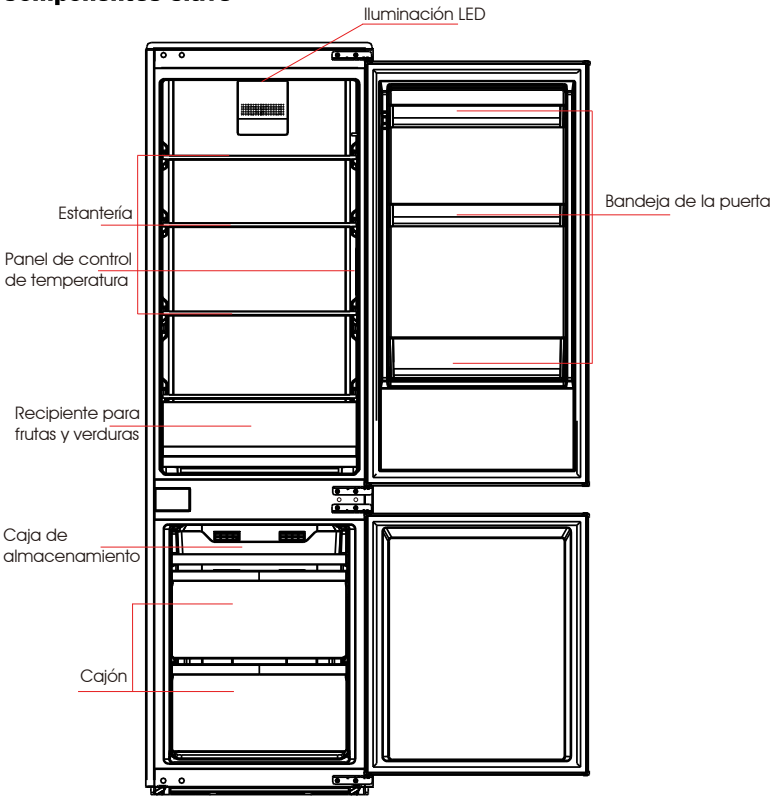

(La imagen anterior es meramente ilustrativa. La configuración real dependerá del producto físico o de lo indicado por el distribuidor)

Cámara de refrigeración

- La cámara de refrigeración es adecuada para almacenar variedad de frutas, verduras, bebidas y otros alimentos de consumo a corto plazo,tiempo sugerido de almacenamiento de 3 a 5 días.
- Los alimentos cocinados no se deben guardar en la cámara de refrigeración hasta que se hayan enfriado a temperatura ambiente. Se recomienda cerrar herméticamente los alimentos antes de colocarlos en el refrigerador.
- Los estantes de vidrio se pueden ajustar más arriba o más abajo para lograr un espacio de almacenamiento razonable y facilitar su uso.

Cámara de congelación

- La cámara de congelación a baja temperatura sirve para conservar alimentos frescos durante mucho tiempo y se utiliza, principalmente, para guardar alimentos congelados y para hacer hielo.
- La cámara de congelación es adecuada para guardar carne, pescado, bolas de arroz y otros alimentos que no se consumirán a corto plazo.
- Se recomienda dividir la carne en porciones pequeñas para facilitar el acceso. Recuerde que los alimentos habrán de consumirse dentro de su periodo de caducidad.
- Nota: almacenar demasiados alimentos tras la conexión inicial a la corriente podría afectar negativamente al efecto de congelación del refrigerador. Los alimentos almacenados no deberán bloquear la salida de aire; de lo contrario, el efecto de congelación también se verá afectado negativamente.

3.2 Funciones

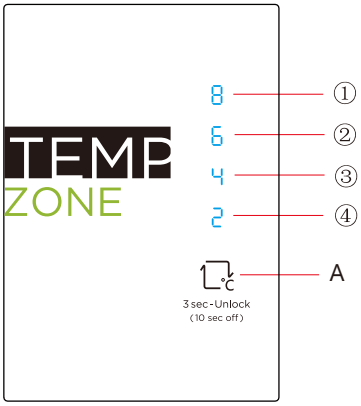

⚠ (La imagen anterior es meramente ilustrativa. La configuración real dependerá del producto físico o de lo indicado por el distribuidor)

1) Tecla
A. Botón de ajuste de la temperatura del compartimento del refrigerador

2) Pantalla de visualización
①ajuste 1：8℃
②ajuste 2：6 ℃
③ajuste 3：4 ℃
④ajuste 4：2 ℃

3) Pantalla
Tras el encendido inicial, la pantalla se mostrará plenamente durante 3 segundos, y, después, el refrigerador comenzará a funcionar según el ajuste 3.
Pantalla de funcionamiento normal
En caso de fallo, el LED correspondiente parpadeará.
Si no hay fallos, mostrará el ajuste de temperatura actual del refrigerador.

Código del error	Descripción del error
indicador ajuste 1	Circuito del sensor de temperatura del refrigerador
indicador ajuste 2	Sensor de descongelación del refrigerador
indicador ajuste 3	Sensor de descongelación del congelador
indicador ajuste 4	Sensor de temperatura ambiente

4) ajuste de temperatura
Cada vez que se pulsa el botón de ajuste A, el ajuste de la temperatura cambia un valor.
Una vez completado el ajuste de la temperatura, el refrigerador funcionará de acuerdo con el valor establecido después de 30 segundos. La regulación por turnos es:



Ajuste recomendado: Cámara refrigerada 4ºC.
Modo de súper congelación: presione el botón durante 3 segundos, luego se activará el modo de súper congelación.
Cuando vuelva a presionar el botón, se apagará este modo. Si no presiona en el modo de súper congelación, se apagará automáticamente en 20 h.

5) Bloquear/Desbloquear
Si el panel de control de la temperatura está bloqueado, deberá mantener pulsada la tecla de ajuste de la temperatura durante 3 segundos para desbloquear el panel, todos los LED parpadearán durante 2 segundos al desbloquear el panel.
Si el panel de control está en posición de desbloqueo, si no hay ningún movimiento en el panel de control durante 30 segundos, pasará al modo de bloqueo automáticamente.

6) Control de la función de espera
Modo de entrada:
En el estado de desbloqueo, configure la tecla SET unos 10S (cuando la pantalla y el control del refrigerador estén apagados, el botón de espera tendrá efecto cuando se suelte). Después de 30S, el refrigerador ingresa al modo de función de espera, y la pantalla y el control del refrigerador se apagarán en el modo de espera.
Método de salida:
En el modo de espera, presione la tecla ELEGIR para salir del modo de espera y el refrigerador volverá a su estado normal.

4. Mantenimiento y cuidado del refrigerador

4.1 Limpieza general

- El polvo detrás del refrigerador y en el suelo deben limpiarse oportunamente para mejorar el efecto de enfriamiento y el ahorro de energía.
- Revise la junta de la puerta con regularidad para asegurarse de que no haya residuos. Limpie la junta de la puerta con un paño suave humedecido con agua jabonosa o detergente diluido.
- El interior del refrigerador debe limpiarse regularmente para evitar el mal olor.
- Desconecte la alimentación antes de limpiar el interior, retire todos los alimentos, bebidas, estantes, cajones, etc.
- Use un paño suave o una esponja para limpiar el interior del refrigerador, con dos cucharadas de bicarbonato de sodio y un litro de agua tibia. Luego enjuague con agua y limpie con un paño. Después de limpiar, abra la puerta y deje que se seque naturalmente antes de encenderla.



- En áreas difíciles de limpiar en el frigorífico (zonas estrechas, huecos o esquinas), se recomienda limpiar de manera regular con un paño suave, una esponja, etc. y cuando sea necesario, junto a herramientas auxiliares, como palos finos para asegurarse de que no se acumulen contaminantes o bacterias en estas áreas.
- No utilice jabón, detergente, bicarbonato, sprays de limpieza, etc. ya que estos productos pueden causar malos olores en el frigorífico y pueden contaminar la comida.
- Limpie el botellero, las baldas y los cajones con paño suave húmedo con agua enjabonada, detergente, etc. y luego séquelo con un trapo o deje que se seque naturalmente.
- Limpie la parte exterior del frigorífico con un paño suave húmedo con agua enjabonada, detergente, etc. y después séquelo.
- No utilice cepillos, bolas metálicas de limpieza, cepillos de alambre, sustancias abrasivas (como pasta de dientes), disolventes naturales, (alcohol, acetona, aceite de plátano, etc.), agua hirviendo, acido o productos alcalinos, que pueden dañar al interior y el exterior del frigorífico. Agua hirviendo y disolventes orgánicos como el benceno puede llegar a deformar o dañar las partes plásticas.
- No enjuague directamente con agua u otros líquidos durante la limpieza para evitar cortocircuitos y que afecte al aislamiento eléctrico después de la inmersión.

⚠ Desenchufe el refrigerador para descongelarlo y limpiarlo.

4.2 Descongelación

- El refrigerador se ha fabricado basándose en el principio de refrigeración por aire y, por lo tanto, incorpora una función de descongelación automática. La escarcha formada por el cambio de estación o de temperatura también se puede retirar manualmente desconectando el aparato de la alimentación o frotando con una toalla seca.

4.3 Fuera de servicio

- Fallo de alimentación: en caso de fallo de alimentación, aunque sea en verano, los alimentos que se encuentran dentro del aparato podrán conservarse durante varias horas; deberá reducir el número de veces que abre la puerta y no deben colocarse más alimentos frescos en el refrigerador durante el fallo de alimentación.
- Si no se va a utilizar durante algún tiempo: el aparato deberá desenchufarse y limpiarse; las puertas deben dejarse abiertas para prevenir malos olores.
- Traslado: antes de mover el refrigerador, saque todos los objetos, fije los separadores de cristal, el soporte para verduras, los cajones de la cámara de congelación, etc., con cinta, y apriete la pata niveladora; cierre las puertas y séllelas con cinta. Durante el traslado, el aparato no deberá inclinarse vertical ni horizontalmente, ni vibrar;
  la inclinación durante el traslado no será superior a los 45°.

⚠ El aparato funcionará de manera constante una vez puesto en marcha. En general, el funcionamiento no deberá interrumpirse, o la vida útil podría verse afectada.

5 Resolución de problemas

5.1 Puede tratar de resolver estos problemas sencillos usted mismo.
Si no puede solucionarlos, póngase en contacto con el departamento de servicio posventa.

Fallo de funcionamiento	Compruebe que el aparato esté conectado a la alimentación y que el enchufe hace buen contacto Compruebe si la tensión es demasiado baja Compruebe si hay un fallo de corriente o en el circuito
Olor	Los alimentos con un olor fuerte se envolverán herméticamente Compruebe si hay algún alimento podrido Limpie el interior del refrigerador
Funcionamiento del compresor durante mucho tiempo	El funcionamiento del refrigerador durante mucho tiempo es normal en verano, cuando la temperatura ambiente es alta No se recomienda guardar demasiados alimentos en el aparato al mismo tiempo Los alimentos deberán enfriarse antes de introducirlos en el aparato Las puertas se abren con demasiada frecuencia
La luz no se enciende	Compruebe si el refrigerador está conectado a la alimentación y si la luz está dañada Pida a un especialista que cambie la luz
Las puertas no cierran correctamente	La puerta se ha atascado con envases de alimentos El refrigerador está inclinado
Mucho ruido	Compruebe si el suelo está nivelado y si el refrigerador está en un lugar estable Compruebe si los accesorios están colocados en posición correcta
La puerta no cierra herméticamente	Retire los elementos extraños del sello de la puerta Caliente el sello de la puerta y déjelo enfriar para que recupere su forma (o sople con un secador eléctrico o use una toalla caliente para calentarlo)
La bandeja de agua se ha desbordado	Hay demasiados alimentos en la cámara o los alimentos almacenados contienen demasiada agua, lo que tiene como resultado una gran descongelación Las puertas no están bien cerradas, lo que tiene como resultado la creación de escarcha por la entrada de aire y un aumento del agua por descongelación
Carcasa caliente	Disipación del calor del condensador integrado por la carcasa, que es algo normal. Si la carcasa se calienta por una alta temperatura ambiente y el almacenamiento de demasiados alimentos, se recomienda una ventilación profunda para facilitar la disipación del calor
Condensación en la superficie	La condensación en la superficie exterior y en los sellos de la puerta del refrigerador es normal cuando la humedad ambiental es demasiado alta. Seque la condensación con una toalla limpia
Ruido anormal	Zumbido: el compresor puede emitir un zumbido durante su funcionamiento, y los zumbidos son fuertes, particularmente, al arrancar o parar. Es algo normal. Chirrido: el refrigerante que fluye por dentro del aparato puede producir un chirrido, que es normal.

Tabla 1 Clases climáticas

Clase	Símbolo	Rango de temperatura ambiente °C
Templado extendido	**SN**	**+ 10 a + 32**
Templado	**N**	**+ 16 a + 32**
Subtropical	**ST**	**+ 16 a + 38**
Tropical	**T**	**+ 16 a + 43**

Templado extendido: 'Este aparato de refrigeración está destinado a utilizarse en un rango de temperatura ambiental de 10 °C a 32 °C';
Templado: 'Este aparato de refrigeración está destinado a utilizarse en un rango de temperatura ambiental de 16 °C a 32 °C';
Subtropical: 'Este aparato de refrigeración está destinado a utilizarse en un rango de temperatura ambiental de 16 °C a 38 °C';
Tropical: 'Este aparato de refrigeración está destinado a utilizarse en un rango de temperatura ambiental de 16 °C a 43 °C';

Específico para la norma nueva de Europa:
Las piezas de orden en la siguiente tabla pueden ser adquiridas por canal ___:

Pieza pedida	*Suministrada por*	*Tiempo mínimo requerido para provisión*
Termostatos	*Personal de mantenimiento profesional*	*Al menos 7 años después de que el último modelo esté lanzado en el mercado*
Sensores de temperatura	*Personal de mantenimiento profesional*	*Al menos 7 años después de que el último modelo esté lanzado en el mercado*
Tablero de circuito impreso	*Personal de mantenimiento profesional*	*Al menos 7 años después de que el último modelo esté lanzado en el mercado*
Fuentes de luz	*Personal de mantenimiento profesional*	*Al menos 7 años después de que el último modelo esté lanzado en el mercado*
Manijas de puerta	*Reparadores profesionales y usuarios finales*	*Al menos 7 años después de que el último modelo esté lanzado en el mercado*
Bisagras de puerta	*Reparadores profesionales y usuarios finales*	*Al menos 7 años después de que el último modelo esté lanzado en el mercado*
Bandejas	*Reparadores profesionales y usuarios finales*	*Al menos 7 años después de que el último modelo esté lanzado en el mercado*
Cestas	*Reparadores profesionales y usuarios finales*	*Al menos 7 años después de que el último modelo esté lanzado en el mercado*
Juntas de puerta	*Reparadores profesionales y usuarios finales*	*Al menos 10 años después de que el último modelo esté lanzado en el mercado*

CONTENUTO

1 Avvertenze di sicurezza 1
1.1 Avvertenza 1
1.2 Significato dei simboli di avvertenza di sicurezza 3
1.3 Avvertenze relative all'energia elettrica 3
1.4 Avvertenze per l'utilizzo 4
1.5 Avvertenze per il posizionamento 4
1.6 Avvertenze per l'energia 5
1.7 Avvertenze per lo smaltimento 5

2 Uso corretto dei frigoriferi 6
2.1 Posizionamento 6
2.2 Installazione nel mobile 6
2.3 Cambio porta destra-sinistra 9
2.4 Cambiare la luce 12
2.5 Inizio 12
2.6 Consigli per il risparmio energetico 12

3 Struttura e funzioni 13
3.1 Componenti chiave 13
3.2 Funzioni 14

4. Manutenzione e cura del frigorifero 16
4.1 Pulizia generale 16
4.2 Sbrinamento 16
4.3 Fuori servizio 16

5 Risoluzione dei problemi 17

1 Avvertenze di sicurezza

1.1 Avvertenza



Avvertenza: rischio di incendio / materiali infiammabili

RACCOMANDAZIONI:

Questo apparecchio è destinato ad essere utilizzato in applicazioni domestiche e similari come le aree di cucina del personale in negozi, uffici e altri ambienti di lavoro; Agriturismi e da clienti in alberghi, Motel e altri ambienti di tipo residenziale; ambienti di tipo Bed and Breakfast; di ristorazione e simili applicazioni non retail.

Se il cavo di alimentazione è danneggiato, deve essere sostituito dal produttore, dal suo agente di assistenza o da personale qualificato per evitare rischi.

Non conservare sostanze esplosive come bombolette spray con un propellente infiammabile in questo apparecchio.

L'apparecchio deve essere scollegato dopo l'uso e prima di eseguire la manutenzione dell'utente sull'apparecchio.

AVVERTENZA: mantenere le aperture di ventilazione, nella custodia dell'apparecchio o nella struttura incorporata, prive di ostruzioni.

AVVERTENZA: non utilizzare dispositivi meccanici o altri mezzi per accelerare il processo di scongelamento, diversi da quelli raccomandati dal produttore.

AVVERTENZA: non danneggiare il circuito del refrigerante.

AVVERTENZA: non utilizzare apparecchi elettrici all'interno dei vani portaoggetti dell'apparecchio, a meno che non siano del tipo raccomandato dal produttore.

AVVERTENZA: si prega di abbandonare il frigorifero in base alle norme locali perché utilizza gas e refrigerante infiammabili.

AVVERTENZA: Quando si posiziona l'apparecchio, accertarsi che il cavo di alimentazione non sia intrappolato o danneggiato.

AVVERTENZA: Non collocare più prese portatili o alimentatori portatili sul retro dell'apparecchio.

Non utilizzare prolunghe o adattatori non a massa (due poli).

PERICOLO: rischio di intrappolamento del bambino. Prima di gettare il vecchio frigorifero o congelatore:
-Togliere le porte
-Lasciare gli scaffali in posizione in modo che i bambini non si arrampichino facilmente all'interno.

Il frigorifero deve essere scollegato dalla fonte di alimentazione elettrica prima di tentare l'installazione di un accessorio.

Il materiale schiumogeno refrigerante e ciclopentano utilizzato per il frigorifero è infiammabile. Pertanto, quando il frigorifero viene raschiato, deve essere tenuto lontano da qualsiasi fonte di fuoco ed 'N essere recuperato da una società di recupero speciale con qualifica corrispondente diversa da quella di smaltimento mediante combustione, in modo da evitare danni all'ambiente o altri danni.

Per la norma EN: Questo elettrodomestico può essere utilizzato da bambini di età superiore a 8 anni e persone con ridotte capacità fisiche sensoriali o mentali o mancanza di esperienza e conoscenza se supervisionati o istruiti sull'uso dell'apparecchio in modo sicuro e capiscano i rischi coinvolti. I bambini non devono giocare con l'apparecchio. La pulizia e la manutenzione dell'utente non devono essere eseguite da bambini senza supervisione. I bambini di età compresa tra 3 e 8 anni possono caricare e scaricare elettrodomestici refrigeranti.

Per la norma IEC: Questo apparecchio non è destinato all'uso da parte di persone (inclusi i bambini) con capacità fisiche, sensoriali o mentali ridotte, o mancanza di esperienza e conoscenza, a meno che non siano stati supervisionati o istruiti sull'uso dell'apparecchio da una persona responsabile per la loro sicurezza.)

I bambini devono essere sorvegliati per assicurarsi che non giochino con l'apparecchio.

Per evitare la contaminazione del cibo, si prega di rispettare le seguenti istruzioni:
– L'apertura della porta per lungo tempo può causare un aumento significativo della temperatura negli scomparti dell'apparecchio.
– Pulire regolarmente le superfici che possono venire a contatto con alimenti e sistemi di drenaggio accessibili.
– Pulire i serbatoi dell'acqua se non sono stati utilizzati per 48 ore; sciacquare il sistema idrico collegato a una rete idrica se l'acqua non è stata aspirata per 5 giorni . (nota 1)
–Conservare carne cruda e pesce in appositi contenitori nel frigorifero, in modo che non venga a contatto con altri alimenti o goccioli su essi.
– Gli scomparti surgelati a due stelle sono adatti per conservare cibo pre-surgelato, per conservare o produrre gelato e produrre cubetti di ghiaccio. (nota 2)
–scomparti a uno, due e tre stellenon sono adatti per il congelamento di alimenti freschi. (nota 3)
– Se l’apparecchio di refrigerazione viene lasciato vuoto per lunghi periodi, spegnere, scongelare, pulire, asciugare e lasciare la porta aperta per evitare la formazione di muffa all'interno dell'apparecchio.
– Per gli apparecchi senza scomparto a 4 stelle: Questo apparecchio di refrigerazione non è adatto per congelare alimenti. （Nota 4）
Nota 1,2,3,4: Confermare se è applicabile in base al tipo di scomparto del prodotto.

Per quanto riguarda le porte o i coperchi dotati di serrature e chiavi, le chiavi devono essere tenute fuori dalla portata dei bambini e non in prossimità dell'apparecchio di refrigerazione, al fine di evitare che i bambini vengano bloccati all'interno.

Qualsiasi sostituzione o manutenzione delle lampade a LED deve essere effettuata dal produttore, dal suo agente di servizio o da una persona qualificata.
Questo prodotto contiene una sorgente luminosa di classe di efficienza energetica <F>

1.2 Significato dei simboli di avvertenza di sicurezza

 Simbolo di divieto	Questo è un simbolo di divieto. Qualsiasi inosservanza delle istruzioni contrassegnate da questo simbolo può provocare danni al prodotto. Simbolo di divieto o mettere in pericolo la sicurezza personale dell'utente.
 Simbolo di avvertenza	Questo è un simbolo di avvertenza. È' necessario operare nel rigoroso rispetto delle istruzioni contrassegnate da questo simbolo; o altrimenti si potrebbero causare danni al prodotto o lesioni personali.
 Simbolo della nota	Questo è un simbolo di attenzione. Le istruzioni contrassegnate da questo simbolo richiedono particolare cautela. Un'insufficienza di attenzione può causare lesioni lievi o moderate, simboli di note o danni al prodotto.

Questo manuale contiene molte importanti informazioni sulla sicurezza che devono essere osservate dagli utenti.

1.3 Avvertenze relative all'energia elettrica

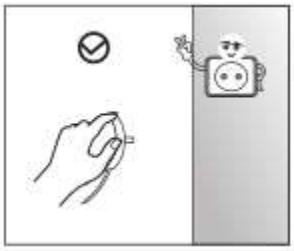

- Non tirare il cavo di alimentazione quando si estrae la spina del frigorifero. Si prega di afferrare saldamente la spina ed estrarla direttamente dalla presa.
- Per garantire un uso sicuro, non danneggiare il cavo di alimentazione o utilizzare il cavo di alimentazione quando è danneggiato o usurato.

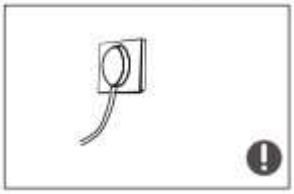

- Utilizzare una presa di corrente dedicata e la presa di corrente non deve essere condivisa con altri apparecchi elettrici.
  La spina di alimentazione deve essere saldamente a contatto con la presa, altrimenti si potrebbero causare incendi.
- Assicurarsi che l'elettrodo di messa a terra della presa di corrente sia dotato di una linea di messa a terra affidabile.



- Si prega di spegnere la valvola del gas che perde e quindi aprire le porte e le finestre in caso di perdita di gas e altri gas infiammabili. Non scollegare il frigorifero e altri apparecchi elettrici considerando che la scintilla potrebbe causare un incendio.



- Non utilizzare apparecchi elettrici sulla parte superiore dell'apparecchio, a meno che non siano del tipo raccomandato dal produttore.
- Non utilizzare apparecchi elettrici nei vani di conservazione degli alimenti dell'apparecchio, a meno che non siano del tipo raccomandato dal fornitore.

1.4 Avvertenze per l'utilizzo

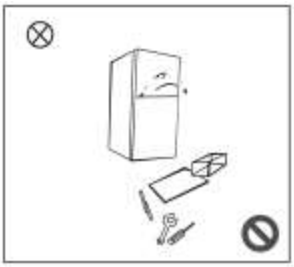

- Non smontare arbitrariamente o ricostruire il frigorifero, né danneggiare il circuito refrigerante; la manutenzione dell'apparecchio deve essere eseguita da uno specialista.
- Il cavo di alimentazione danneggiato deve essere sostituito dal produttore, dal suo reparto di manutenzione o dai relativi professionisti al fine di evitare il pericolo.



- Gli spazi tra le porte del frigorifero e tra le porte e il corpo frigorifero sono piccoli, non mettere le mani in ques te aree per evitare di schiacciare il dito. Chiudere delicatamente la porta del frigorifero per evitare di far cadere oggetti.
- Non raccogliere alimenti o contenitori con le mani bagnate nella camera di congelamento quando il frigorifero è in funzione, specialmente i contenitori di metallo per evitare il congelamento.



- Non permettere a nessun bambino di entrare o arrampicarsi sul frigorifero o potrebbe verificarsi il soffocamento o la caduta del bambino.



- Non posizionare oggetti pesanti sulla parte superiore del frigorifero, considerando che gli oggetti potrebbero cadere quando si chiude o si apre la porta e si potrebbero causare lesioni accidentali.
- Si prega di estrarre la spina in caso di interruzione di corrente o pulizia. Non collegare il congelatore all'alimentazione elettrica entro cinque minuti per evitare danni al compressore a causa di avviamenti successivi.

1.5 Avvertenze per il posizionamento



- • Non mettere oggetti infiammabili, esplosivi, volatili e altamente corrosivi nel frigorifero per evitare danni al prodotto o incidenti dovuti al fuoco.
- Non mettere oggetti infiammabili vicino al frigorifero per evitare incendi.



- Il frigorifero è destinato all'uso domestico, come la conservazione di alimenti; non deve essere utilizzato per altri scopi, come la conservazione di sangue, droghe o prodotti biologici, ecc.



- Non conservare birra, bevande o altri liquidi contenuti in bottiglie o contenitori chiusi nella camera di congelamento del frigorifero; in caso contrario, le bottiglie o i contenitori chiusi potrebbero rompersi a causa del congelamento per causare danni.

1.6 Avvertenze per l'energia

1) Gli apparecchi di refrigerazione potrebbero non funzionare in modo coerente (possibilità di scongelamento del contenuto o temperatura troppo calda nel comparto dei cibi congelati) se collocati per un lungo periodo di tempo al di sotto della linea fredda della gamma di temperature per le quali è progettato l'apparecchio di refrigerazione.
2) Il fatto che le bevande effervescenti non debbano essere conservate in vani o scomparti per alimenti o nei vani o scomparti a bassa temperatura, e che alcuni prodotti come i ghiaccioli non dovrebbero essere consumati troppo freddi;
3) La necessità di non superare i tempi di conservazione raccomandati dai produttori di alimenti per qualsiasi tipo di alimento e in particolare per alimenti commercialmente surgelati nei vani o negli scomparti per alimenti, congelatori e surgelati;
4) Le precauzioni necessarie per evitare un eccessivo aumento della temperatura del cibo congelato durante lo scongelamento dell'apparecchio di refrigerazione, come ad esempio il confezionamento del cibo congelato in diversi strati di giornale.
5) Il fatto che un aumento della temperatura del cibo congelato durante lo scongelamento manuale, la manutenzione o la pulizia potrebbe ridurre la durata di conservazione.
6) La necessità che, per porte o coperchi muniti di serrature e chiavi, le chiavi siano tenute fuori dalla portata dei bambini e non nelle vicinanze dell'apparecchiatura di refrigerazione, al fine di evitare che i bambini vengano bloccati all'interno.

1.7 Avvertenze per lo smaltimento

Il materiale schiumogeno refrigerante e ciclopentano utilizzato per il frigorifero è infiammabile.

Il materiale schiumogeno refrigerante e ciclopentano utilizzato per il frigorifero è infiammabile. Pertanto, quando il frigorifero viene rottamato, deve essere tenuto lontano da qualsiasi fonte di fuoco ed essere recuperato da una società di recupero speciale con qualifica corrispondente che non sia lo smaltimento mediante combustione, in modo da evitare danni all'ambiente o altri danni.

Quando il frigorifero viene rottamato, smontare le porte e rimuovere la guarnizione della porta e dei ripiani; mettere le porte e i ripiani in un posto adeguato, in modo da evitare di intrappolare un bambino.



Smaltimento corretto di questo prodotto:

Questo marchio indica che questo prodotto non deve essere smaltito in conformità con la Direttiva europea 2012/19/UE relativa agli apparecchi elettrici ed elettronici usati (WEEE).

Questo marchio indica che questo prodotto non deve essere smaltito con altri rifiuti domestici in tutta l'UE. Per evitare possibili danni all'ambiente o alla salute umana derivanti dallo smaltimento incontrollato dei rifiuti, riciclarlo responsabilmente per promuovere il riutilizzo sostenibile delle risorse materiali. Per restituire il dispositivo utilizzato, usare i sistemi di restituzione e raccolta o contattare il rivenditore presso il quale è stato acquistato il prodotto. Possono prendere questo prodotto per il riciclaggio sicuro per l'ambiente.

2 Uso corretto dei frigoriferi

2.1 Posizionamento

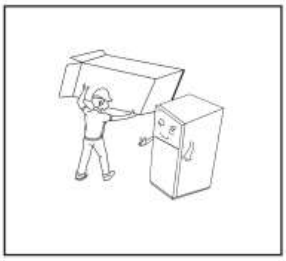

- Prima dell'uso, rimuovere tutti i materiali di imballaggio, compresi i cuscini sul lato inferiore, i cuscinetti di gommapiuma e i nastri all'interno del frigorifero; strappare la pellicola protettiva sulle porte e sul corpo frigorifero.

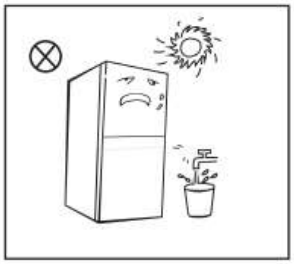

- Tenere lontano dal calore ed evitare la luce solare diretta. Non posizionare il congelatore in luoghi umidi o acquosi per prevenire la ruggine o la riduzione dell'effetto isolante.
- Non spruzzare o lavare il frigorifero; non mettere il frigorifero in luoghi umidi facili da spruzzare con acqua in modo da non compromettere le proprietà di isolamento elettrico del frigorifero.

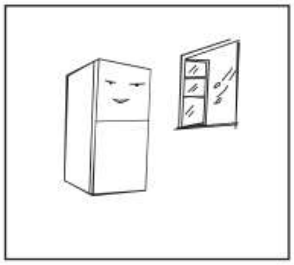

- Il frigorifero è posto in un luogo interno ben ventilato; il pavimento deve essere piano e robusto.

O Precauzioni prima dell'installazione:
Le informazioni nel Manuale di istruzioni sono solo per riferimento. Il prodotto fisico potrebbe essere diverso. Prima di installare e regolare gli accessori, è necessario assicurarsi che il frigorifero sia scollegato dall'alimentazione.

2.2 Installazione nel mobile

- Dimensioni del frigorifero e requisiti delle dimensioni del mobile.

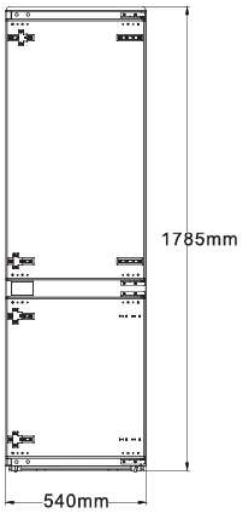



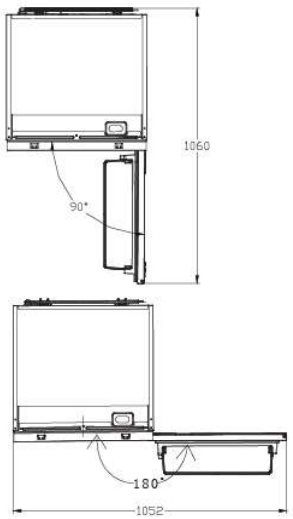

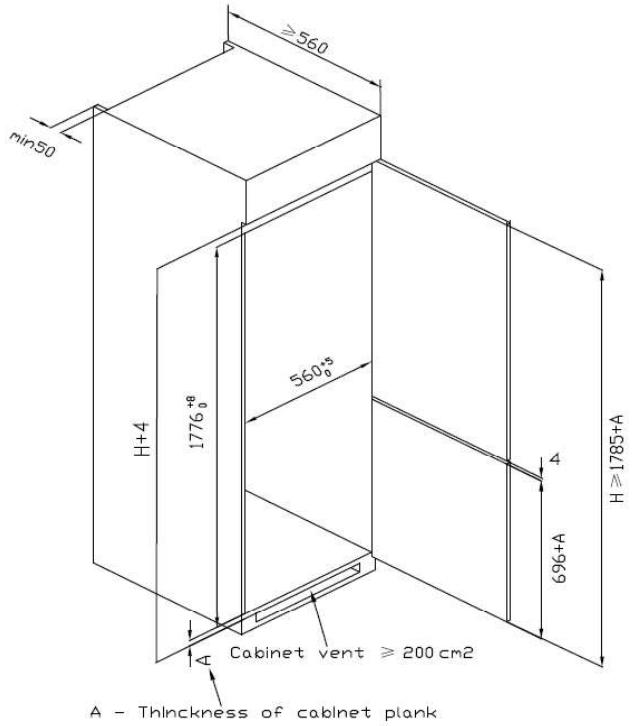

- Spingere il frigorifero nel mobile e regolarlo per assicurarsi che il bordo del deflettore superiore tocchi completamente il bordo superiore del mobile e il gancio limite della gamba di supporto tocchi completamente il bordo inferiore del mobile.

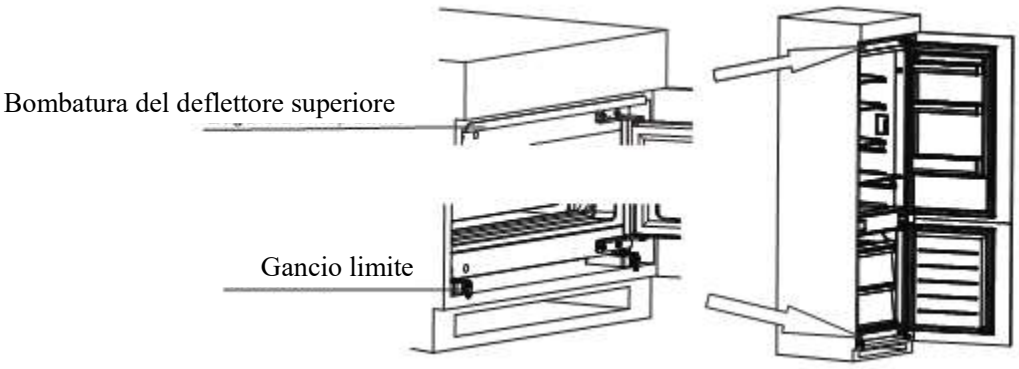

- Fissare la gamba di supporto con le viti, quindi installare i tappi a vite.

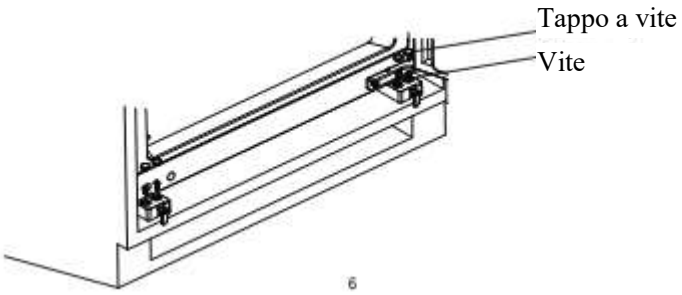

- Fissare il deflettore superiore alla parte superiore del mobile interno con le viti, quindi installare i tappi a vite.

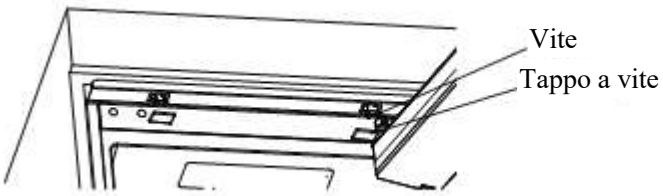

- Aprire la porta inferiore del mobile con l'angolo massimo e aprire la porta inferiore del frigorifero nella posizione corrispondente. Far scorrere il blocco per assicurarsi che il bordo interno sia allineato con il bordo della porta inferiore del frigorifero, quindi fissare il blocco alla porta del mobile con la vite e installare i tappi a vite. Fissare allo stesso modo la porta superiore del frigorifero alla porta del mobile.

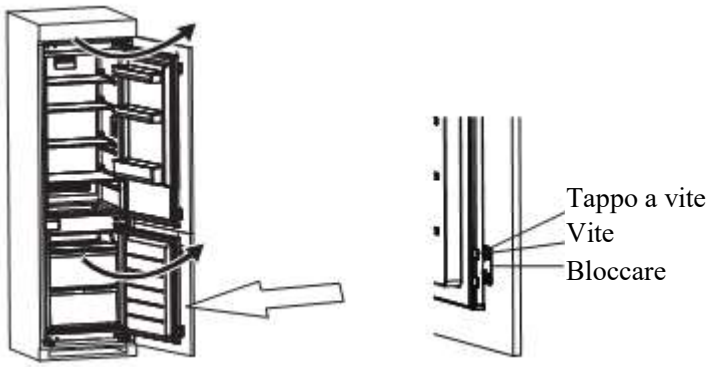

- Estrarre la striscia di tenuta dalla borsa degli accessori e premerla nello spazio tra il mobile e il frigorifero, quindi regolare il gancio limite nella posizione originale. L'installazione è completata.

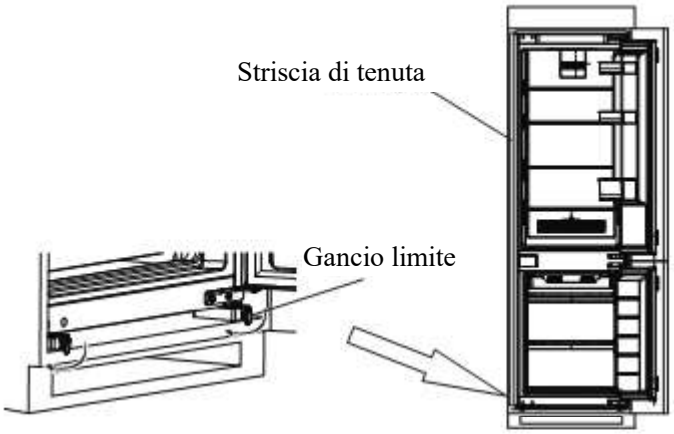

(L'immagine qui sopra è solo per riferimento. La configurazione effettiva dipenderà dal prodotto fisico o dalla dichiarazione del distributore)

2.3 Cambio porta destra-sinistra

Elenco di strumenti che devono essere forniti dall'utente			
	Cacciavite a croce		Cacciavite a lama sottile con spatola
	5/16" Presa e cricchetto		Nastro adesivo

1) Spegnere il frigorifero e rimuovere tutti gli oggetti dai vassoi delle porte.
2) Rimuovere la cerniera superiore e i coperchi dei fori della porta del frigorifero.



3) Rimuovere la porta del frigorifero, la cerniera inferiore e il coperchio del foro.

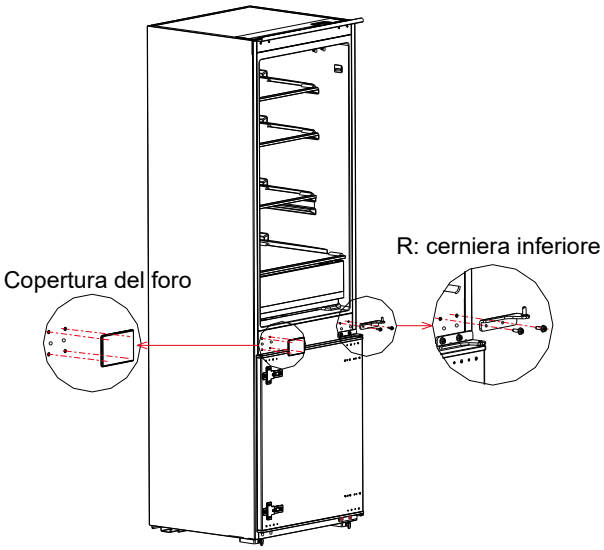

4) Sostituire R: cerniera inferiore e R: cerniera superiore, quindi installarli secondo i passaggi seguenti e installare i coperchi dei fori superiori.
5) Rimuovere i due blocchi fissi della porta del frigorifero e ruotarli per 180° e installarli sull'altro lato della porta del frigorifero.

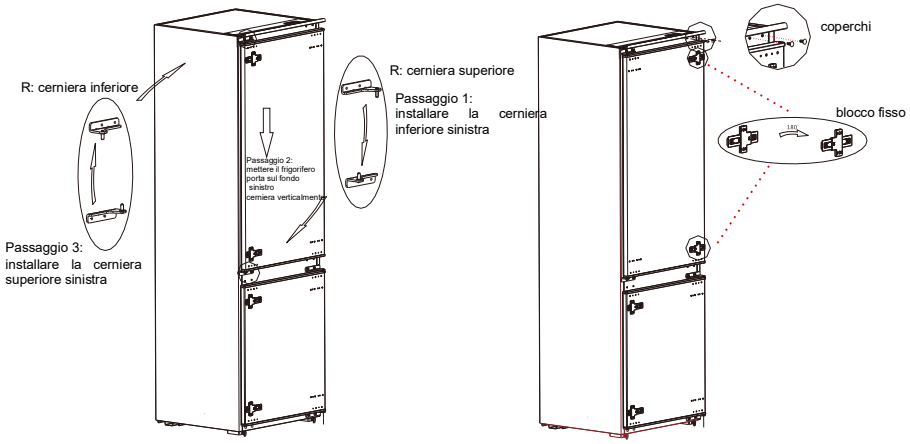

6) Rimuovere la cerniera superiore della porta del congelatore e il perno di collegamento.

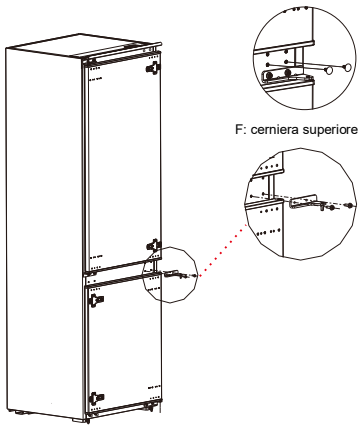

7) Rimuovere la porta del congelatore, la cerniera inferiore e i coperchi dei fori.

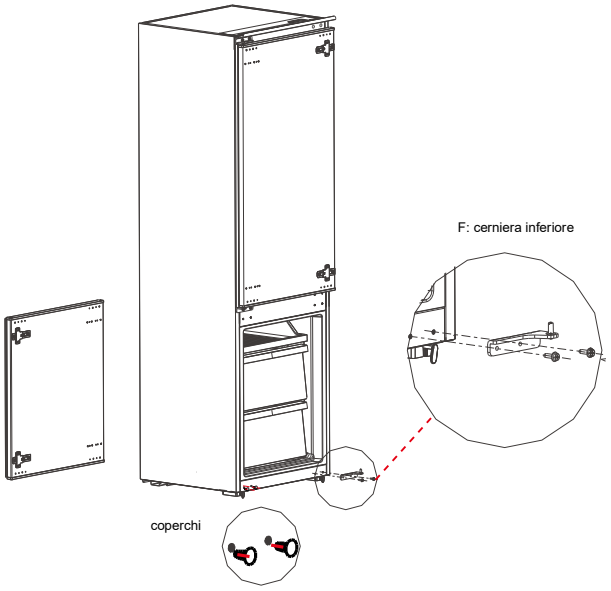

8 Sostituire F: cerniera inferiore e F: cerniera superiore, quindi installarli secondo i passaggi seguenti e installare il coperchio del foro superiore e i coperchi dei fori inferiori.

9) Rimuovere i due blocchi fissi della porta del congelatore e ruotarli per 180° e installarli sull'altro lato della porta del congelatore.

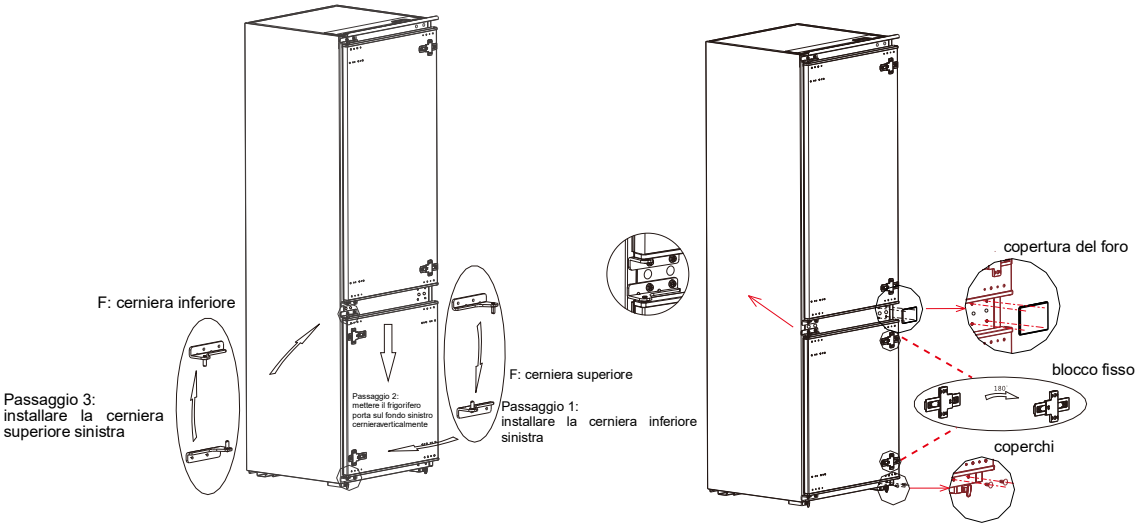

10) L'immagine dopo il completamento è mostrata come la seguente.

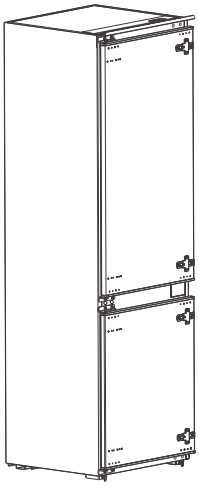

(L'immagine sopra è solo per riferimento. La configurazione effettiva dipenderà dal prodotto fisico o dalla dichiarazione del distributore)

2.4 Cambiare la luce

Qualsiasi sostituzione o manutenzione delle lampade a LED deve essere effettuata dal produttore, dal suo agente di assistenza o da persona qualificata.

2.5 Inizio



- Prima dell'avvio iniziale, mantenere il frigorifero fermo per mezz'ora prima di collegarlo all'alimentazione.
- Prima di inserire alimenti freschi o congelati, il frigorifero deve funzionare per 2-3 ore o per più di 4 ore in estate quando la temperatura ambientale è elevata.

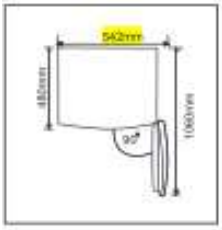

- Spazio sufficiente per una comoda apertura delle porte e dei cassetti o dichiarazione del distributore.

2.6 Consigli per il risparmio energetico

- L'apparecchio deve essere collocato nella zona più fredda della stanza, lontano da apparecchi che producono calore o condotti di riscaldamento, e al riparo dalla luce solare diretta.
- Lasciare raffreddare gli alimenti caldi a temperatura ambiente prima di metterli nell'apparecchio. Il sovraccarico dell'elettrodomestico costringe il compressore a funzionare più a lungo. Gli alimenti che congelano troppo lentamente possono perdere qualità o andare a male.
- Assicurarsi di avvolgere gli alimenti correttamente e asciugare i contenitori prima di metterli nell'apparecchio. Questo riduce l'accumulo di brina all'interno dell'apparecchio.
- Lo scomparto portaoggetti non deve essere rivestito con fogli di alluminio, carta oleata o carta da cucina. I rivestimenti interferiscono con la circolazione dell'aria fredda, rendendo l'apparecchio meno efficiente.
- Organizzare ed etichettare il cibo per ridurre le aperture delle porte e le ricerche estese. Rimuovere tutti gli elementi necessari in una sola volta e chiudere la porta il prima possibile.

3 Struttura e funzioni

3.1 Componenti chiave

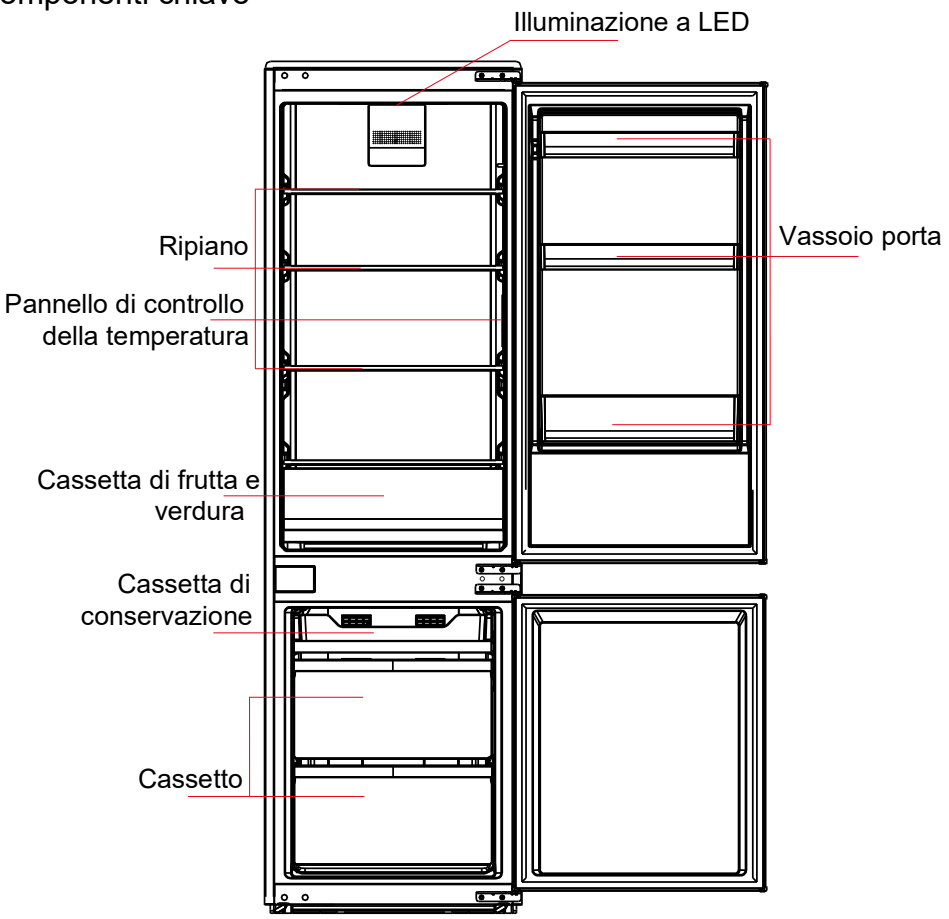

(L'immagine sopra è solo per riferimento. La configurazione effettiva dipenderà dal prodotto fisico o dalla dichiarazione del distributore)

Camera di refrigerazione

- La camera di refrigerazione è adatta per la conservazione di una varietà di frutta, verdura, bevande e altri alimenti consumati a breve termine.
- Gli alimenti da cucinare non devono essere introdotti nella camera di refrigerazione fino a quando non vengono raffreddati a temperatura ambiente.
- Si consiglia di conservare gli alimenti prima di metterli in frigorifero.
- I ripiani in vetro possono essere regolati verso l'alto o verso il basso per una quantità ragionevole di spazio di conservazione e un facile utilizzo.

Camera di congelamento

- La camera di congelamento a bassa temperatura può mantenere gli alimenti freschi per lungo tempo ed è principalmente utilizzata per conservare alimenti congelati e produrre ghiaccio.
- Lacamera di congelamento è adatta per la conservazione di carne, pesce, palle di riso e altri alimenti che non devono essere consumati a breve termine.
- Dividere preferibilmente la carne in piccoli pezzi per un facile accesso. Si prega di notare che il cibo deve essere consumato entro il tempo di conservazione.

Nota: la conservazione di troppi alimenti durante il funzionamento dopo averlo collegato per la prima volta all'alimentazione può influire negativamente sull'effetto congelante del frigorifero. Gli alimenti conservati non devono bloccare l'uscita dell'aria; o altrimenti anche l'effetto di congelamento sarà influenzato negativamente.

3.2 Funzioni

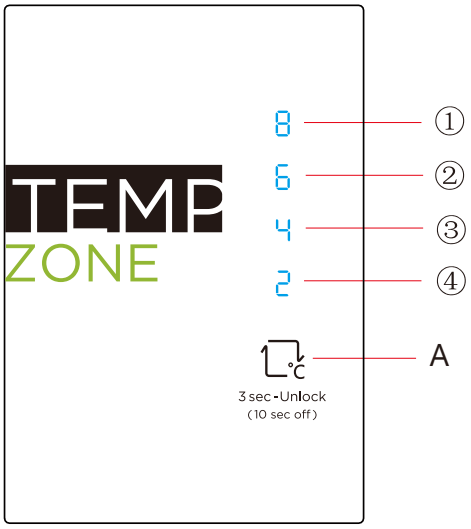

(L'immagine sopra è solo per riferimento. La configurazione effettiva dipenderà dal prodotto fisico o dalla dichiarazione del distributore)

1)Chiave
A.Pulsante di impostazione temperatura del vano frigorifero

2)Schermo del display
① impostazione 1: 8 ℃
②impostazione 2: 6 ℃
③impostazione 3: 4 ℃
④impostazione 4: 2 ℃

3)Display
Dopo l'accensione iniziale, lo schermo del display è completamente visualizzato per 3 secondi.
e quindi il frigorifero funziona secondo l'impostazione 3.
Display del funzionamento normale
In caso di guasto, il LED corrispondente lampeggia.
In caso di assenza di guasti, mostra l'impostazione della temperatura effettiva del frigorifero.

Codice di errore	Descrizione di errore
Impostazione dell'indicatore	Circuito del sensore di temperatura del frigorifero
Impostazione dell'indicatore 2	Sensore di sbrinamento del frigorifero
Impostazione dell'indicatore	Sensore di sbrinamento del congelatore
Impostazione dell'indicatore 4	Sensore di temperatura ambiente

4)Impostazione della temperatura
Ogni volta che si preme il pulsante di impostazione della temperatura A una volta, l'impostazione della temperatura cambia una volta.
Al termine dell'impostazione della temperatura, il frigorifero funzionerà in base al valore impostato dopo 30 secondi. La regolazione del cambio è:

→impostazione 1 →impostazione 2 →impostazione 3→ impostazione 4→

5)Blocco/Sblocco
Quando il pannello di controllo della temperatura è in stato di blocco, è necessario premere a lungo il tasto di impostazione della temperatura per 3 secondi per sbloccare il pannello, tutti i LED lampeggeranno per 2 secondi quando il pannello è sbloccato.
Quando il pannello di controllo della temperatura è in stato di sblocco, se non viene eseguita alcuna operazione sul pannello di controllo entro 30 secondi, entrerà automaticamente in stato di blocco.

6）Controllo della funzione di standby

①Modo di immissione:

Nello stato sbloccato, impostare il pulsante per SET 10S (quando il display ed il controllo del refrigerante è spento, il pulsante di sospensione avrà effetto quando il tasto viene rilasciato). Dopo 30S, frigorifero inserite modo di Funzione standby, e la visualizzazione e il controllo del frigorifero si estingu modo stand-by.

②Metodi di uscita:

In modo stand-by, premere il tasto SET per uscire dalla modo standby

e il frigorifero ritorna alla normalità.

4. Manutenzione e cura del frigorifero

4.1 Pulizia generale

- Le polveri dietro il frigorifero e sul pavimento devono essere pulite tempestivamente per migliorare l'effetto di raffreddamento e il risparmio energetico.
- Controllare regolarmente la guarnizione della porta per assicurarsi che non ci siano detriti. Pulire la guarnizione della porta con un panno morbido inumidito con acqua saponata o detergente diluito.
- L'interno del frigorifero deve essere pulito regolarmente per evitare l'odore.
- Si prega di spegnere l'alimentazione prima di pulire gli interni, rimuovere tutti gli alimenti, bevande, scaffali, cassetti, ecc.
- Utilizzare un panno morbido o una spugna per pulire l'interno del frigorifero, con due cucchiai di bicarbonato di sodio e un litro di acqua tiepida. Quindi risciacquare con acqua e pulire. Dopo la pulizia, aprire la porta e lasciarlo asciugare naturalmente prima di accendere l'alimentazione.
- Per le aree che sono difficili da pulire in frigorifero (come panini stretti,spazi vuoti o angoli), si consiglia di pulirli regolarmente con uno straccio morbido, spazzola morbida, ecc e quando necessario, combinati con alcuni strumenti ausiliari (come bastoni sottili) per garantire che non contaminanti o accumuli batterici in queste aree.
- Non utilizzare sapone, detersivo, scrub in polvere, spray Cleaner, ecc., poiché questi possono causare odori all'interno del frigorifero o alimenti contaminati.
- Pulire il telaio del flacone, i ripiani e i cassetti con un panno morbido inumidito con acqua saponata o detergente diluito. Asciugare con un panno morbido o asciugare naturalmente.
- Pulire la superficie esterna del frigorifero con un panno morbido inumidito con acqua saponata, detersivo, ecc., quindi asciugare.
- Non utilizzare spazzole dure, palline di acciaio pulite, spazzole metalliche, abrasivi (come dentifricio), solventi organici (come alcool, acetone, olio di banana, ecc.), acqua bollente, acidi o prodotti alcalini, che possono danneggiare la superficie del frigorifero e gli interni. L'acqua bollente e i solventi organici come il benzene possono deformarsi o danneggiare le parti in plastica.



- Non risciacquare direttamente con acqua o altri liquidi durante la pulizia per evitare cortocircuiti o influenzare l'isolamento elettrico dopo l'immersione.

Si prega di scollegare il frigorifero per scongelare e pulire.

4.2 Sbrinamento

- Il frigorifero è realizzato in base al principio del raffreddamento ad aria e quindi ha la funzione di sbrinamento automatico. Il gelo formatosi a causa del cambio di stagione o della temperatura può anche essere rimosso manualmente scollegando l'apparecchio dall'alimentazione o pulendo con un panno asciutto.

4.3 Fuori servizio

- Interruzione di corrente: in caso di interruzione di corrente, anche se è in estate, i cibi all'interno dell'apparecchio possono essere conservati per diverse ore; durante l'interruzione di corrente, i tempi di apertura della porta devono essere ridotti e non devono più essere introdotti alimenti freschi nell'apparecchio.
- Non utilizzo a lungo termine: l'apparecchio deve essere scollegato e pulito; quindi le porte sono lasciate aperte per prevenire l'odore.
- Spostamento: prima di spostare il frigorifero, rimuovere tutti gli oggetti, fissare i divisori in vetro, il porta verdure, i cassetti della camera di congelamento e così via con del nastro adesivo e serrare i piedini di livellamento; chiudere le porte e sigillarle con del nastro adesivo. Durante lo spostamento, l'apparecchio non deve essere capovolto verso il basso o orizzontalmente o soggetto a vibrazioni; l'inclinazione durante il movimento non deve essere superiore a 45°.

L'apparecchio deve funzionare continuamente una volta avviato. In generale, il funzionamento dell'apparecchio non deve essere interrotto; o altrimenti la durata può essere compromessa.

5 Risoluzione dei problemi

5.1 Si può provare a risolvere i seguenti semplici problemi da soli.
Se non è possibile risolverli, contattare il servizio post-vendita.

Operazione fallita	Controllare se l'apparecchio è collegato all'alimentazione o se la spina sta bene in contatto Controllare se la tensione è troppo bassa Controllare se c'è un'interruzione di corrente o se sono intervenuti circuiti parziali
Odore	I cibi con un forte odore devono essere avvolti strettamente Controllare se c'è del cibo marcio Pulire l'interno del frigorifero
Funzionamento a lungo termine del compressore	Il funzionamento prolungato del frigorifero è normale in estate quando la temperatura ambiente è alta Non è consigliabile avere troppo cibo nell'elettrodomestico allo stesso tempo Il cibo deve raffreddarsi prima di essere inserito nell'apparecchio Le porte vengono aperte troppo spesso
La luce non si accende	Controllare se il frigorifero è collegato all'alimentazione e se la spia è danneggiata Far sostituire la luce da uno specialista
Le porte non possono essere chiuse correttamente	La porta è bloccata da pacchi di cibo Il frigorifero è inclinato
Forte rumore	Controllare se il pavimento è livellato e se il frigorifero è posizionato stabilmente Controllare se gli accessori sono collocati in posizioni appropriate
La guarnizione della porta non è salda	Rimuovere le sostanze estranee sulla guarnizione della porta Riscaldare la guarnizione della porta e quindi raffreddarla per il ripristino (o soffiare con un essiccatore elettrico o utilizzare un asciugamano caldo per il riscaldamento)
Vaschetta d'acqua traboccante	C'è troppo cibo nella camera o il cibo conservato contiene troppa acqua, con conseguente consistente scongelamento Le porte non sono chiuse correttamente, con conseguente formazione di ghiaccio a causa di ingresso di aria e aumento dell'acqua per lo sbrinamento
Alloggiamento caldo	Dissipazione del calore del condensatore incorporato attraverso l'alloggiamento, che è normale. Quando la custodia si surriscalda a causa dell'elevata temperatura ambiente e della conservazione di troppi alimenti, si consiglia di fornire una ventilazione adeguata per facilitare la dissipazione del calore.
Condensa superficiale	La condensa sulla superficie esterna e le guarnizioni del frigorifero sono normali quando l'umidità ambientale è troppo alta. Basta pulire la condensa con un asciugamano pulito.
Rumore anormale	Ronzio: Il compressore può produrre ronzii durante il funzionamento, e il ronzo è rumoroso in particolare all'avvio o all'arresto. E' normale. Scricchiolio: il refrigerante che scorre all'interno dell'apparecchio può produrre scricchiolio, il che è normale.

Table 1 Climate classes

Class	Symbol	Ambient temperature range °C
Extended temperate	SN	+ 10 to + 32
Temperate	N	+ 16 to + 32
Subtropical	ST	+ 16 to + 38
Tropical	T	+ 16 to + 43

Temperato esteso: ‘questo apparecchio di refrigerazione è destinato all'uso a temperature ambiente comprese tra 10 ° C e 32 °C’;
Temperato: ‘questo apparecchio di refrigerazione è destinato all'uso a temperature ambiente comprese tra 16° C e 32 °C’;
Subtropicale: ‘questo apparecchio di refrigerazione è destinato all'uso a temperature ambiente comprese tra 16° C e 38 °C’;
Tropicale: ‘questo apparecchio di refrigerazione è destinato all'uso a temperature ambiente comprese tra 16° C e 43 °C’.

Le parti ordinate nella seguente tabella possono essere acquisite dal canale:

Parte ordinata	Fornitore	Tempo minimo richiesto per la fornitura
Termostati	Personale professionale di manutenzione	Almeno 7 anni dopo il lancio dell'ultimo modello sul mercato
sensori di temperatura	Personale professionale di manutenzione	Almeno 7 anni dopo il lancio dell'ultimo modello sul mercato
circuiti stampati	Personale professionale di manutenzione	Almeno 7 anni dopo il lancio dell'ultimo modello sul mercato
fonti di luce	Personale professionale di manutenzione	Almeno 7 anni dopo il lancio dell'ultimo modello sul mercato
maniglie delle porte	Riparatori professionali e utenti finali	Almeno 7 anni dopo il lancio dell'ultimo modello sul mercato
cerniere per porte	Riparatori professionali e utenti finali	Almeno 7 anni dopo il lancio dell'ultimo modello sul mercato
vassoi	Riparatori professionali e utenti finali	Almeno 7 anni dopo il lancio dell'ultimo modello sul mercato
cassetti	Riparatori professionali e utenti finali	Almeno 7 anni dopo il lancio dell'ultimo modello sul mercato
guarnizione della porta	Riparatori professionali e utenti finali	Almeno 10 anni dopo il lancio dell'ultimo modello sul mercato

INHALTSVERZEICHNIS

1 Sicherheitshinweise 20

1.1 Warnungen 20
1.2 Bedeutung der Sicherheitshinweissymbole 22
1.3 Warnungen bezüglich der Elektrik 22
1.4 Warnungen bezüglich der Benutzung 23
1.5 Warnungen bezüglich des Aufstellens 23
1.6 Warnungen bzgl. des Betriebs 24
1.7 Warnungen bezüglich der Entsorgung 24

2 Ordnungsgemäße Benutzung des Kühlschranks 25

2.1 Aufstellen 25
2.2 Einbau in einem Schrank 26
2.3 Türanschlag wechseln 29
2.4 Wechseln des Leuchtmittels 32
2.5 Inbetriebnahme 32
2.6 Energiespartipps 32

3 Bestandteile und Funktionen 33

3.1 Hauptkomponenten 33
3.2 Funktionen 34

4 Wartung und Pflege des Geräts 36

4.1 Gesamtreinigung 36
4.2 Abtauen 36
4.3 Außer-Betrieb-Zustand 36

5 Problembehebung 37

1 Sicherheitshinweise

1.1 Warnungen



Warnung: Brandgefahr / Entflammbare Materialien

Dieses Gerät ist für die Benutzung in Haushalten Einzelhandels.und ähnlichen Anwendungen bestimmt.wie Personalküchen in Geschäften, Büros und anderen Arbeitsumgebungen bestimmt; Bauernhöfe und von Kunden in Hotels, Motels und andere Wohnumgebungen; Umgebungen vom Typ Bed & Breakfast; Catering und ähnliche Anwendungen außerhalb des

Dieses Gerät ist nicht dafür bestimmt, durch Personen (einschließlich Kinder) mit eingeschränkten physischen, sensorischen oder geistigen Fähigkeiten oder unzureichenden Erfahrungen oder ohne Erfahrung und Wissen benutzt zu werden, es sei denn, sie werden durch eine für ihre Sicherheit zuständige Person beaufsichtigt oder haben von ihr Anleitungen zur Benutzung des Geräts erhalten.

Kinder müssen beaufsichtigt werden, um sicherzustellen, dass sie nicht mit dem Gerät spielen.

Wenn das Stromkabel beschädigt wurde, muss dieses entweder vom Hersteller, einem autorisierten Servicecenter oder ähnlich qualifiziertem Personal ausgetauscht werden, um Unfällen vorzubeugen.

LAGERN Sie keine explosiven Objekte wie Aerosoldosen, die brennbare Treibmittel enthalten, in diesem Gerät.

Das Gerät muss nach der Benutzung sowie vor der Ausführung von Wartungsarbeiten vom Stromnetz getrennt werden.

Warnung: Blockieren Sie nicht die Lüftungsöffnungen am Gehäuse des Geräts oder den geräteinternen Strukturen.

Warnung: Verwenden Sie keine anderen als die vom Hersteller empfohlenen mechanischen Geräte oder Mittel, um den Abtauprozess zu beschleunigen.

Warnung: Beschädigen Sie nicht den Kühlmittelkreislauf.

Warnung: Verwenden Sie keine elektrischen Geräte in der Gefriertruhe, sofern sie nicht durch den Hersteller empfohlen werden.

Warnung: Bitte entsorgen Sie die Gefriertruhe entsprechend den örtlichen Vorschriften für Geräte zurück, die brennbare Treibgase und Kühlmittel enthalten.

Warnung: Vergewissern Sie sich beim Aufstellen des Geräts, dass das Netzkabel weder eingeklemmt noch beschädigt ist.

Warnung: Legen oder hängen Sie keine Mehrfachverteilersteckdosen oder Netzteile hinter das Gerät.

VERWENDEN Sie weder Verlängerungskabel noch nicht geerdete (zweipolige) Netzadapter.

Gefahr: Gefahr des Einschließens von Kindern. Bevor Sie Ihre alte Gefriertruhe entsorgen:

- Bauen Sie die Tür ab.
- Lassen Sie Körbe eingebaut, damit Kinder nicht so einfach hineinklettern können.

Der Kühlschrank muss vor dem Einbau von Zubehör von seiner Stromversorgung getrennt werden.

Kältemittel und Cyclopentan-Schaumstoffmaterialien, die in diesem Gerät zum Einsatz kommen, sind brennbar. Aus diesem Grund muss bei der Entsorgung des Geräts darauf geachtet werden, dass es von Wärmequellen ferngehalten und die Entsorgung durch eine Fachrecyclingfirma mit den entsprechenden Qualifikationen für eine Entsorgung außer durch Verbrennung vorgenommen wird, um Schäden an der Umwelt sowie weiteren Schäden vorzubeugen.

Für EN-Standard: Dieses Gerät kann von Kindern ab 8 Jahren und Personen mit eingeschränkten physischen, sensorischen oder geistigen Fähigkeiten oder unzureichenden Erfahrungen und Kenntnissen benutzt werden, wenn sie beaufsichtigt werden oder sie in die sichere Benutzung des Gerätes eingewiesen worden sind und die mit der Benutzung verbundenen Gefahren verstehen. Kinder dürfen nicht mit dem Gerät spielen. Reinigung und Benutzerwartung dürfen von Kindern nicht ohne Beaufsichtigung durchgeführt werden. Kinder im Alter von 3 bis 8 Jahren dürfen Lebensmittel/Getränke in das Kühlgerät legen/stellen und aus dem Kühlgerät herausnehmen.

Es ist notwendig, dass die Schlüssel für Türen oder Deckel mit Schlössern außerhalb der Reichweite von Kindern und nicht in der Nähe des Kühlgeräts aufbewahrt werden, um einem Eingeschlossen werden der Kinder im Inneren des Kühlgeräts vorzubeugen.

Dieses Gerät ist nur für die Benutzung in Haushalten bestimmt.

Bitte folgen Sie nachfolgenden Anleitungen, um einer Verschmutzung der Nahrungsmittel vorzubeugen:

- Durch eine für längere Zeit geöffnete Gefriertruhe kann die Temperatur in den Fächern des Geräts merklich ansteigen.
- Reinigen Sie regelmäßig alle Oberflächen, die in Kontakt mit Nahrungsmitteln und dem Wasserablaufsystem kommen.
- Reinigen Sie den Wassertank, wenn er für mehr als 48 Stunden nicht benutzt wurde. Spülen Sie das an eine Wasserversorgung angeschlossene Wassersystem durch, wenn es für mehr als 5 Tage kein Wasser gezogen hat. (Hinweis 1)
- Bewahren Sie rohes Fleisch und Fisch in der Gefriertruhe in geeigneten Behältern auf, sodass sie nicht auf andere Nahrungsmittel tropfen oder mit anderen Nahrungsmitteln in Kontakt kommen können.
- Zwei-Sterne--Gefrierfächer sind geeignet, um Gefriergut aufzubewahren, Eiscreme aufzubewahren oder herzustellen und Eiswürfel herzustellen. (Hinweis 2)
- Ein-Stern-, Zwei-Sterne- und Drei-Sterne-Fächer sind nicht geeignet, um frische Nahrungsmittel einzufrieren. (Hinweis 3)
- Für Geräte ohne ein 4-Sterne-Fach: Dieses Kühlgerät ist nicht für tiefgefrorene Nahrungsmitteln geeignet. (Hinweis 4)
- Wenn Sie das Kühlgerät für einen längeren Zeitraum nicht benutzen, dann schalten Sie es aus. Tauen Sie es anschließend ab und reinigen Sie es. Trocknen Sie es und lassen Sie die Kühlgerätetür etwas geöffnet, um einer Schimmelbildung im Gerät vorzubeugen.

Hinweis 1, 2, 3, 4: Bitte überprüfen Sie, ob dies für den Gefrierfachtyp Ihres Geräts anwendbar ist.

Der Austausch oder die Wartung ALLER LED-Lampen muss vom Hersteller, seinem Kundendienst oder einer ähnlich qualifizierten Person durchgeführt werden.
Dieses Produkt enthält eine Lichtquelle der Energieeffizienzklasse <F>
Dieses Gerät ist nur für die Benutzung im Haushalten bestimmt.

WARNUNG: Das Gerät muss gemäß den Anleitungen verankert werden, um Unfällen durch Instabilität des Geräts vorzubeugen.

WARNUNG: Schließen Sie das Gerät nur an eine mobile Wasserversorgung an. (Anwendbar bei Eismaschinen)

HALTEN Sie Kinder von der Gefriertruhe und dessen näherer Umgebung fern, um einem Einschließen eines Kindes vorzubeugen. Anwendbar bei Produkten mit Schloss

1.2 Bedeutung der Sicherheitshinweissymbole

Verbotszeichen	Das ist ein Verbotszeichen. Halten Sie Kinder von der Gefriertruhe und dessen näherer Umgebung fern, um einem Einschließen eines Kindes vorzubeugen.
Warnzeichen	Das ist ein Warnzeichen. Eine Bedienung unter strikter Einhaltung der mit diesem Zeichen gekennzeichneten Anweisungen ist unabdingbar. Missachtung kann zur Beschädigung des Produkts oder Gefährdung des/der Bedieners/-in kommen.
Hinweiszeichen	Das ist ein Mahnzeichen. Die mit diesem Zeichen gekennzeichneten Anweisungen erfordern eine besondere Aufmerksamkeit. Unzureichende Aufmerksamkeit kann zu leichten bis mittelschweren Verletzungen oder Beschädigungen des Produkts führen.

Dieses Benutzerhandbuch enthält viele wichtige Sicherheitshinweise, die vom/von der Benutzer/-in zu befolgen sind.

1.3 Warnungen bezüglich der Elektrik

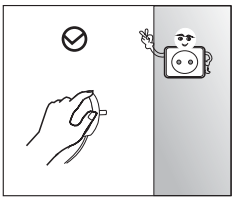

- Ziehen Sie nicht am Netzkabel, wenn Sie den Netzstecker des Kühlschranks aus der Netzsteckdose ziehen wollen. Ziehen Sie bitte das Netzkabel am Netzstecker aus der Netzsteckdose.
- Beschädigen Sie das Netzkabel nicht und verwenden Sie es nicht, wenn es beschädigt oder verschlissen ist, um eine sichere Benutzung des Geräts garantieren zu können.

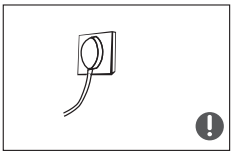

- Bitte benutzen Sie eine festinstallierte Netzsteckdose, an der kein anderes elektrisches Gerät angeschlossen ist.
  Der Netzstecker muss ordnungsgemäß in der Netzsteckdose stecken, weil eine nicht ordnungsgemäße Verbindung zu Brand führen kann.
- Bitte vergewissern Sie sich, dass der Massekontakt der Netzsteckdose mit einer ordnungsgemäß installierten Masseleitung verbunden ist.



- Bitte schließen Sie das/die Ventil(e) ausströmender Gase und öffnen Sie Türen und Fenster, wenn brennbare oder sonstige Gase austreten. Ziehen Sie nicht den Netzstecker des Kühlschranks oder von anderen elektrischen Geräten aus der Netzsteckdose, weil dadurch ein Funke erzeugt werden könnte, der zu Brand führen kann.

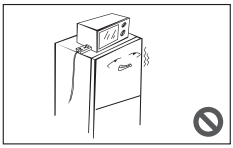

- Benutzen Sie auf dem Produkt keine elektrischen Geräte, sofern sie nicht durch den Hersteller hierfür empfohlen werden.

1.4 Warnungen bezüglich der Benutzung

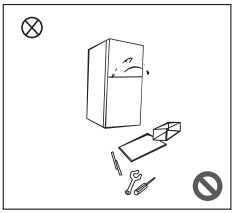

- Nehmen Sie eigenmächtig den Kühlschrank weder auseinander oder bauen Sie ihn um noch beschädigen Sie den Kühlmittelkreislauf; die Gerätewartung muss durch eine Fachkraft durchgeführt werden.
- Ein beschädigtes Netzkabel muss durch den Hersteller, seiner Wartungsabteilung oder eine entsprechend ausgebildete Fachkraft ersetzt werden, um Gefahren zu vermeiden.

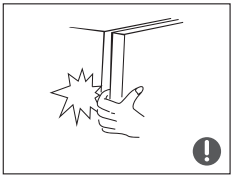

- Die Spalte zwischen den Kühlschranktüren und dem Kühlschrankgehäuse sind klein. Achten Sie deshalb darauf, dass Sie Ihre Hände von diesen Bereichen fernhalten, um einem Einklemmen der Finger vorzubeugen. Bitte schließen Sie die Kühlschranktür vorsichtig, um einem Um/-Herausfallen von in den Kühlschrank gestellten/gelegten Waren zu vermeiden.
- Legen/Stellen Sie Lebensmittel oder Behälter, besonders Behälter aus Metall, nicht mit nassen Händen in das Gefrierfach, um Erfrierungen zu vermeiden.



- Verbieten Sie Kindern, in oder auf den Kühlschrank zu steigen; Missachtung kann zu Erstickungsunfällen oder Sturzverletzungen der jeweiligen Kinder führen.

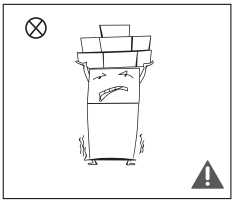

- Stellen Sie keine schweren Gegenstände auf den Kühlschrank, weil diese durch das Öffnen oder Schließen der Kühlschranktür herunterfallen und zu schweren Verletzungen führen können.
- Ziehen Sie den Netzstecker bei Stromausfall oder für die Reinigung der Gefriertruhe aus der Netzsteckdose. Schließen Sie die Gefriertruhe nicht innerhalb von fünf Minuten erneut an der Stromversorgung an, um Schäden am Kompressor durch aufeinanderfolgende Starts zu vermeiden.

1.5 Warnungen bezüglich des Aufstellens

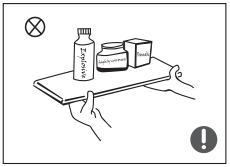

- Stellen/Legen Sie keine brennbaren, explosiven, flüchtigen oder hochkorrosiven Gegenstände in den Kühlschrank, um Schäden am Produkt oder Brand vorzubeugen.
- Stellen/Legen Sie keine brennbaren Gegenstände in die Nähe des Kühlschranks, um Brand vorzubeugen.

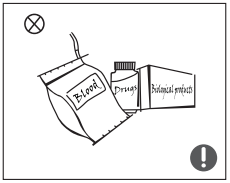

- Der Kühlschrank ist für die Benutzung im Haushalt für beispielsweise für die Aufbewahrung von Nahrungsmitteln bestimmt. Er darf für keine anderen Zwecke wie beispielsweise die Aufbewahrung von Blut, Medikamenten, biologischen Produkten usw. verwendet werden.



- Bewahren Sie im Gefrierschubfach des Kühlschranks keine mit Bier, Getränken oder anderen Flüssigkeiten gefüllte Flaschen oder geschlossene Behältnisse auf; durch Missachtung können die Flaschen oder geschlossenen Behältnisse durch das Gefrieren der Flüssigkeit zerbrechen und Beschädigungen verursachen.

1.6 Warnungen bzgl. des Betriebs

Warnung bezüglich Energie

1) Kühlgeräte können u. U. nicht dauerhaft betrieben werden (Möglichkeit des Auftauens des Gefrierguts oder zu starker Anstieg der Temperaturen im Gefrierschubfach), wenn diese über längere Zeit unterhalb der für das Kühlgerät zulässigen maximalen Kühltiefsttemperatur betrieben werden.
2) Lagern Sie keine Sprudelgetränke im Gefrierschrank und verzehren Sie Produkte wie Wassereis nicht zu kalt.
3) Es darf die durch den Lebensmittelhersteller empfohlene maximale Aufbewahrungszeit für das jeweilige Nahrungsmittel und des käuflich erwerbbaren Tiefkühlguts nicht überschritten werden;
4) Beim Abtauen des Kühlgeräts sind die Vorsichtsmaßnahmen zu beachten und beispielsweise durch Einwickeln des Gefrierguts in mehrere Lagen Zeitungspapier dem Erwärmen des Gefrierguts entgegenzuwirken.
5) Es ist zu beachten, dass der Temperaturanstieg des Gefrierguts beim manuellen Abtauen sowie bei Wartung oder Reinigung die Haltbarkeitsdauer verkürzt.

1.7 Warnungen bezüglich der Entsorgung

Das Kältemittel und der Cyclopentan-Schaumstoff, die in diesem Kühlschrank zum Einsatz kommen, sind brennbar. Aus diesem Grund muss bei der Entsorgung dieses Kühlschranks darauf geachtet werden, dass er von Wärmequellen ferngehalten und die Entsorgung durch eine Fachrecyclingfirma mit den entsprechenden Qualifikationen für eine Entsorgung außer durch Verbrennung vorgenommen wird, um Schäden an der Umwelt sowie sonstigen Schäden vorzubeugen.

Wenn Sie den Kühlschrank entsorgen möchten, dann demontieren Sie die Türen und entfernen Sie dann die Dichtungen der Türen und Ablagefächer. Legen/Stellen Sie die Türen und Ablagefächer an einen geeigneten Platz, um einem Eingeschlossen werden von Kindern vorzubeugen.



Ordnungsgemäße Entsorgung dieses Produkts:
Dieses Symbol weist Sie darauf hin, dass dieses Produkt nicht mit dem gewöhnlichen Haushaltsmüll entsorgt werden darf. Recyceln Sie dieses Produkt den Vorschriften entsprechend, um einer möglichen Schädigung der Umwelt oder der menschlichen Gesundheit durch unkontrollierte Müllentsorgung vorzubeugen und wertvolle Rohstoffe der Wiederverwertung zugänglich zu machen. Nutzen Sie bitte für die Rückführung Ihres Altgeräts die hierfür bereitgestellten Rückgabestellen bzw. Sammelstationen oder setzen Sie sich bitte mit Ihrem Händler in Verbindung, der Ihnen dieses Gerät verkauft hat. Dieser nimmt dann Ihr Altgerät für eine umweltgerechte Entsorgung entgegen.

2 Ordnungsgemäße Benutzung des Kühlschranks

2.1 Aufstellen

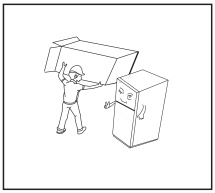

- Entfernen Sie vor der Erstbenutzung des Kühlschranks jegliches Verpackungsmaterial einschließlich der unteren Dämpfung, der Schaumstoffpads und des Klebebandes im Inneren des Kühlschranks und ziehen Sie dann die Schutzfolie der Türen und des Kühlschrankgehäuses ab.

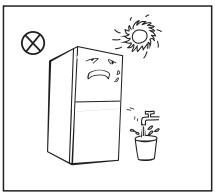

- Stellen Sie die Gefriertruhe fern von Hitze oder direkter Sonneneinstrahlung auf. Stellen Sie die Gefriertruhe nicht an feuchten oder nassen Orten auf, um Rost oder eine Verminderung der isolierenden Wirkung zu vermeiden.
- Sprühen oder waschen Sie den Kühlschrank nicht ab; stellen Sie den Kühlschrank nicht an Plätzen mit hoher Luftfeuchtigkeit und auch dort nicht auf, wo er leicht Spritzwasser ausgesetzt sein kann, um nicht die elektrischen Isolationseigenschaften des Kühlschranks zu gefährden.

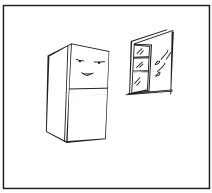

- Stellen Sie den Kühlschrank in einem gut belüfteten Raum auf einem flachen und soliden Untergrund auf.

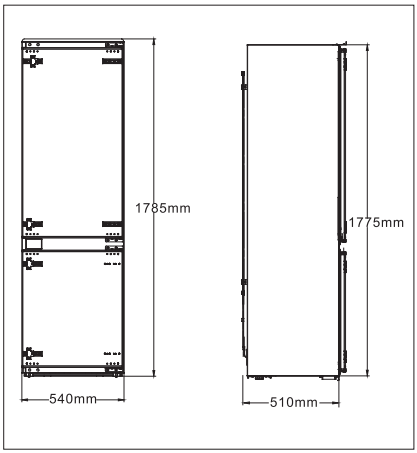

- Die Außenabmessungen des Geräts entsprechen den auf der linksstehenden Abbildung angegebenen Maßen.

Vorsichtsmaßnahmen vor der Montage:
Die Informationen im Benutzerhandhandbuch dienen nur zu Ihrer Referenz. Das Ihnen tatsächlich vorliegende Produkt kann hiervon abweichen.
Vor der Montage oder Ausrichtung von Zubehörteilen ist sicherzustellen, dass der Kühlschrank vom Stromnetz getrennt ist.

2.2 Einbau in einem Schrank

- Anforderungen an den Schrank.

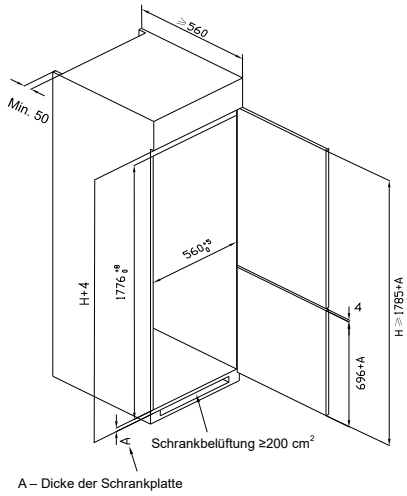

- Schieben Sie den Kühlschrank in den Schrank und richten Sie ihn so aus, dass der Falz der oberen Blende die Schrankoberkante und der Abstandshaken des Stützfußes die Schrankunterkante vollständig berührt.

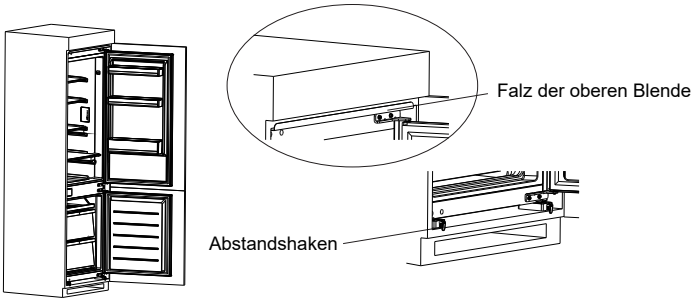

- Schrauben Sie den Stützfuß mit Schrauben fest und stecken Sie die Schraubenabdeckkappen auf die Schrauben.

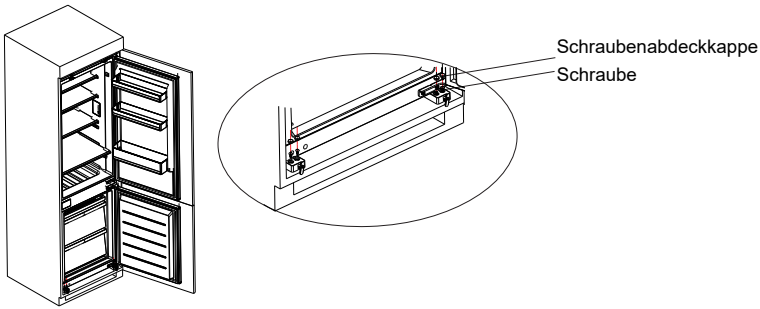

- Schrauben Sie die obere Blende mit Hilfe der Schrauben am Gehäuse innen fest und stecken Sie anschließend die Schraubenabdeckkappen auf die Schrauben.

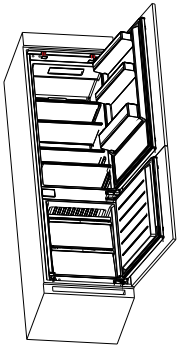

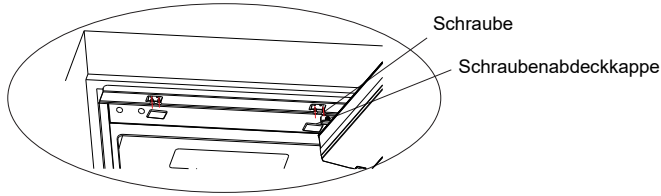

- Öffnen Sie so weit wie möglich die untere Tür des Schrankes. Öffnen Sie anschließend die untere Tür des Kühlschrankes auf denselben Öffnungswinkel. Verschieben Sie das Führungselement so, dass die innere Kante mit der Kante der unteren Kühlschranktür abschließt und schrauben Sie es anschließend mit Hilfe der Schrauben an der Schranktür fest. Stecken Sie anschließend die Schraubenabdeckkappen auf die Schraube. Schrauben Sie auf dieselbe Weise die obere Kühlschranktür an die obere Schranktür.

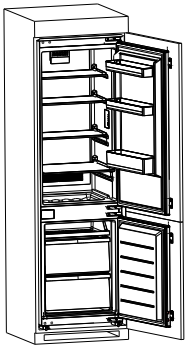

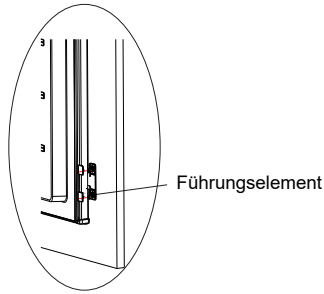

- Nehmen Sie den Dichtstreifen aus dem Zubehörbeutel und drücken Sie ihn in den Zwischenraum zwischen Schrank und Kühlschrank. Hiermit ist der Einbau abgeschlossen.

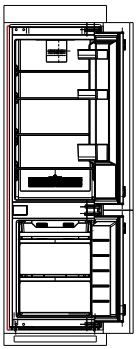

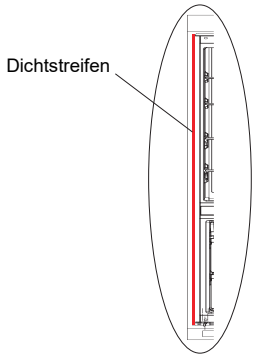

- Entfernen Sie die Zierblende auf der linken Seite der Strebe im Kühlschrank und nehmen Sie den Abstandshalter für die Mittelstrebe, die Schrauben und die Kunststoffeinsätze aus dem Zubehörbeutel. Setzen Sie anschließend die Kunststoffeinsätze in den beiden oberen und unteren Löchern der Mittelstrebe ein. Schrauben Sie dann den Abstandshalter für die Mittelstrebe mit Hilfe der Schrauben an den zwei mittleren Löchern der Mittelstrebe fest. Wenn Sie die Schrauben leicht angezogen haben, dann bewegen Sie den Abstandshalter bündig zum Schrank und ziehen Sie anschließend die Schrauben fest an. Schrauben Sie abschließend den Abstandshalter mit Hilfe der kleinen Schrauben am Schrank fest. Hiermit ist der Einbau abgeschlossen. (Dieses Teil für den Abstandshalter der Mittelstrebe ist optional)

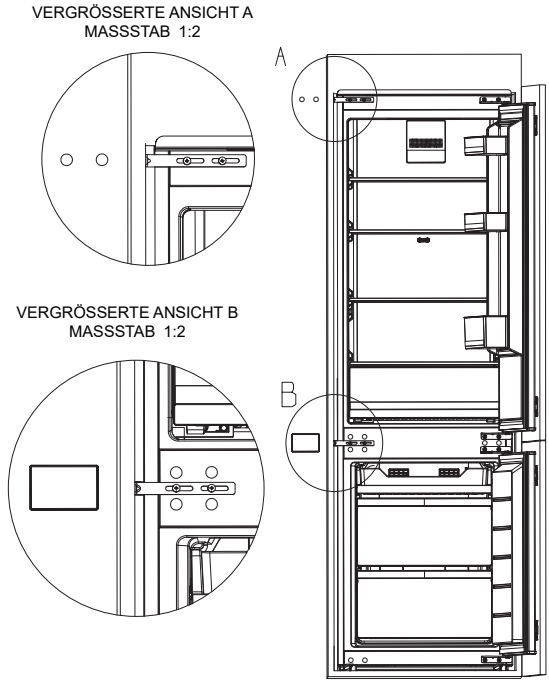

(Die vorstehende Abbildung dient lediglich als Referenz. Die vorhandene Konfiguration ist vom tatsächlichen Produkt oder den Angaben des Lieferanten abhängig.)

2.3 Türanschlag wechseln

Liste der vom/von der Benutzer/-in bereitzulegenden Werkzeuge			
	Kreuzschraubendreher		Kittmesser Schraubendreher mit dünner Klinge
	5/16"-Steckschlüssel und Ratsche		Abdeckband

1) Schalten Sie den Kühlschrank aus und nehmen Sie alle Gegenstände aus dem Kühlschrank heraus, die sich in den Türfächern befinden.
2) Entfernen Sie das obere Scharnier und die Lochabdeckungen der Kühlschranktür.

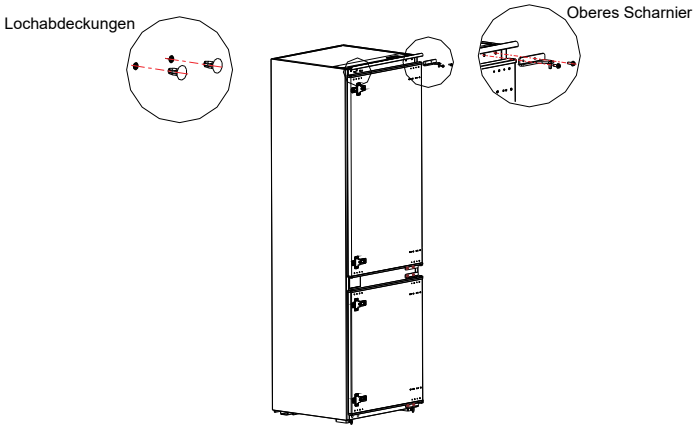

3) Entfernen Sie die Kühlschranktür, das untere Scharnier und die Lochabdeckung.

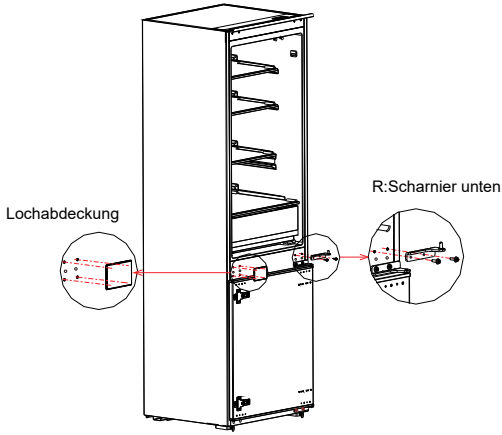

4) Tauschen Sie das R:Scharnier oben und unten aus und montieren Sie beide Scharniere wie in den nachstehenden Schritten beschrieben. Stecken Sie anschließend die oberen Lochabdeckungen auf die Schrauben.
5) Entfernen Sie die beiden festgeschraubten Halteschienen der Kühlschranktür, drehen Sie sie um 180° und montieren Sie sie danach auf der anderen Seite der Kühlschranktür.

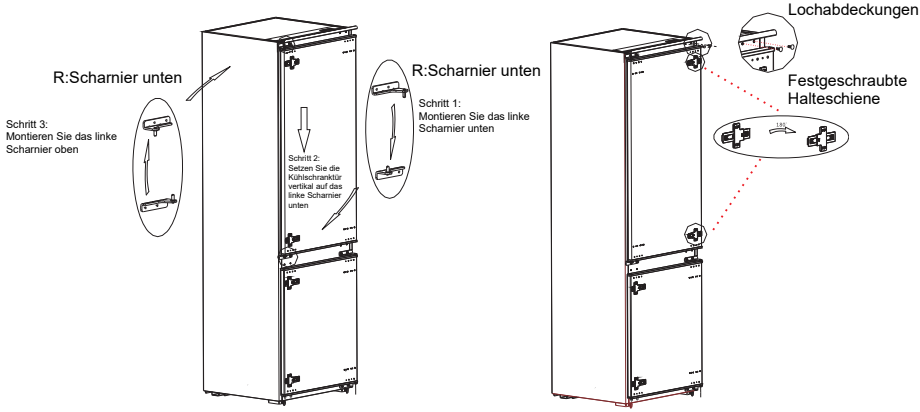

6) Entfernen Sie das obere Scharnier und den Scharnierbolzen der Gefrierschranktür.
7) Entfernen Sie die Gefrierschranktür, das untere Scharnier und die Lochabdeckungen.

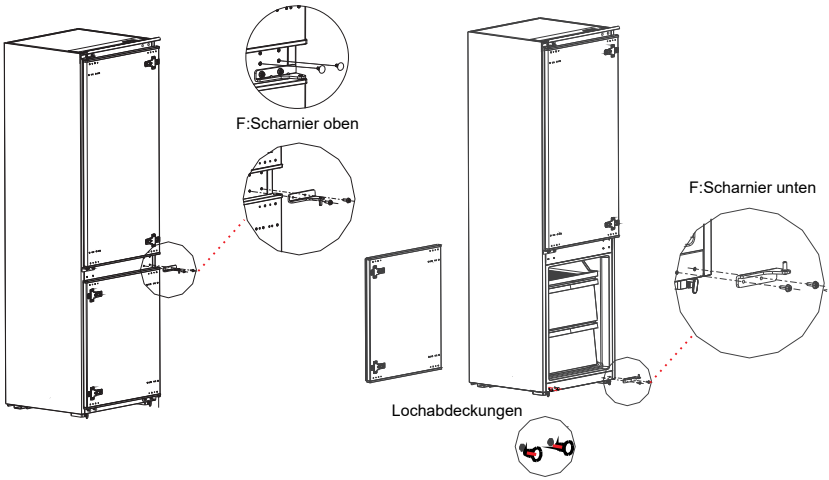

8) Tauschen Sie das F:Scharnier oben und unten aus und montieren Sie beide Scharniere wie in den nachstehenden Schritten beschrieben. Stecken Sie anschließend die obere Lochabdeckung sowie die unteren Lochabdeckungen auf die Schrauben.
9) Entfernen Sie die beiden festgeschraubten Halteschienen der Gefrierschranktür, drehen Sie sie um 180° und montieren Sie sie danach auf der anderen Seite der Gefrierschranktür.

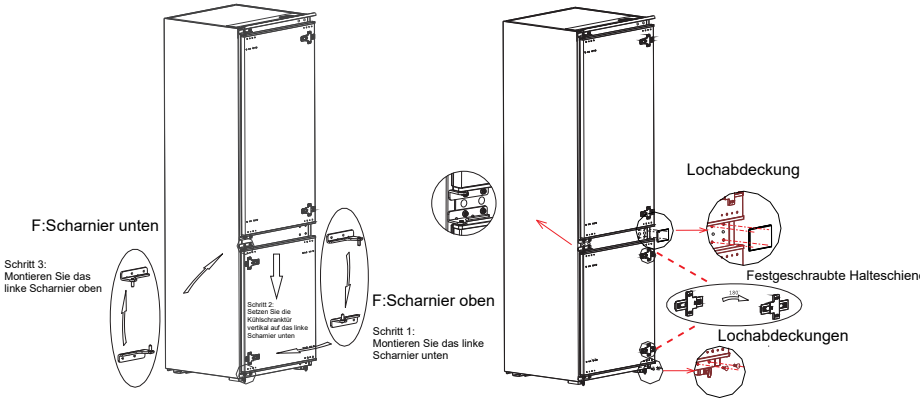

10) In nachstehender Abbildung wird das fertig montierte Produkt gezeigt

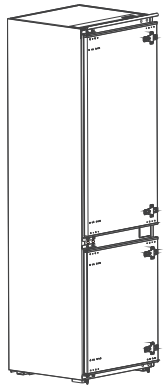

(Die vorstehende Abbildung dient lediglich als Referenz. Die vorhandene Konfiguration ist vom tatsächlichen Produkt oder den Angaben des Lieferanten abhängig.)

2.4 Wechseln des Leuchtmittels

Der Austausch oder die Wartung ALLER LED-Lampen muss vom Hersteller, seinem Kundendienst oder einer ähnlich qualifizierten Person durchgeführt werden.

2.5 Inbetriebnahme

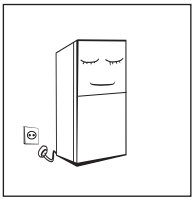

- Lassen Sie den Kühlschrank eine halbe Stunde still stehen, bevor Sie ihn am Stromnetz anschließen.
- Der Kühlschrank muss 2 – 3 Stunden und im Sommer bei hohen Umgebungstemperaturen mindestens 4 Stunden laufen, bevor Sie frische oder gefrorene Lebensmittel in den Kühlschrank legen/stellen können.

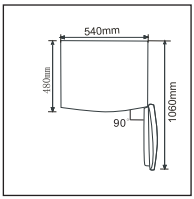

- Lassen Sie genug Platz für das bequeme Öffnen der Türen und Schubladen oder folgen Sie den Herstellerangaben.

2.6 Energiespartipps

- Das Gerät sollte im kühlsten Bereich des Raumes fern von wärmeerzeugenden Geräten, Wärmeleitungen und direkter Sonneneinstrahlung aufgestellt werden.
- Lassen Sie heiße Nahrungsmittel erst auf Zimmertemperatur abkühlen, bevor Sie sie in das Kühlgerät stellen. Durch Überladen des Kühlgeräts wird der Kompressor gezwungen, länger zu laufen. Nahrungsmittel, die zu langsam gefrieren, können an Qualität einbüßen oder sogar verderben.
- Vergewissern Sie sich, dass Sie die Nahrungsmittel ordentlich eingewickelt haben und wischen Sie deren Aufbewahrungsbehälter ganz trocken, bevor Sie sie in das Kühlgerät legen/stellen. Das reduziert die Frostbildung im Inneren des Kühlgeräts.
- Das Innere oder Körbe dürfen nicht mit Aluminiumfolie, Wachspapier oder Papierhandtüchern ausgekleidet werden. Durch Abdecken wird die Kaltluftzirkulation behindert, wodurch die Effizienz des Kühlgeräts sinkt.
- Ordnen und beschriften Sie die Nahrungsmittel, um einem unnötig Öffnen der Tür und einem zu langen Suchen im Kühlgerät entgegenzuwirken. Nehmen Sie pro Türöffnung nur die wirklich benötigte Menge an Nahrungsmitteln heraus und schließen Sie anschließend so schnell wie möglich die Tür wieder.

3 Bestandteile und Funktionen

3.1 Hauptkomponenten

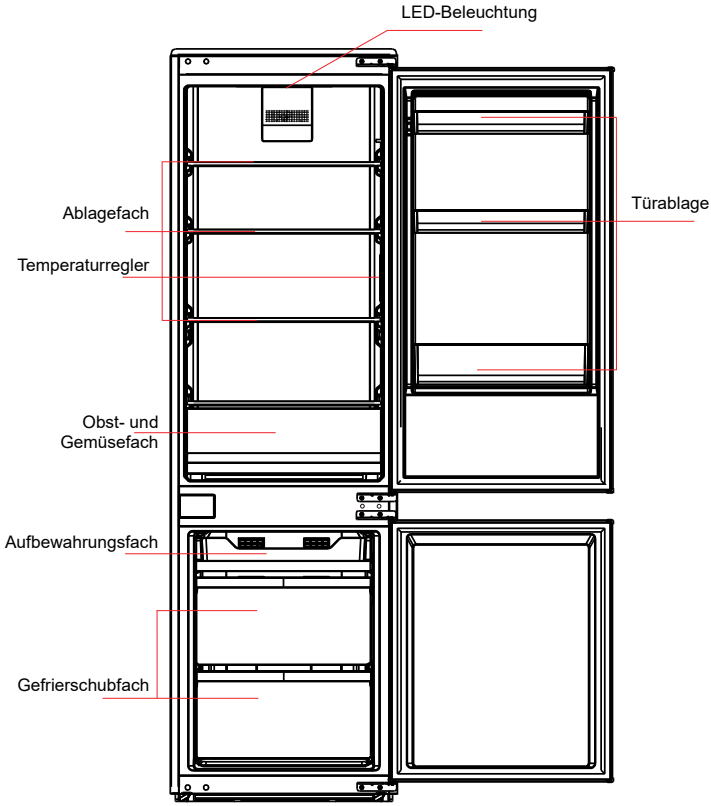

⚠ (Die vorstehende Abbildung dient lediglich als Referenz. Die vorhandene Konfiguration ist vom tatsächlichen Produkt oder den Angaben des Lieferanten abhängig.)

Kühlbereich

- Der Kühlbereich ist für die Aufbewahrung von Obst, Gemüse, Getränken und anderen Nahrungsmitteln geeignet, die in kurzer Zeit verbraucht werden. Die empfohlene max. Aufbewahrungszeit beträgt 3 bis 5 Tage.
- Zubereitete Lebensmittel dürfen erst dann in den Kühlbereich gestellt/gelegt werden, nachdem Sie auf Zimmertemperatur abgekühlt sind.
- Früchte sollten mit Folie abgedeckt/umwickelt werden, bevor Sie in den Kühlschrank gelegt/gestellt werden.
- Die Glasablagefächer können in der Höhe nach oben und unten hin an die aufzubewahrenden Nahrungsmittel angepasst werden.

Gefrierschubfach

- Im Gefrierschubfach können Sie Lebensmittel für lange Zeit frisch halten. Es wird hauptsächlich für die Aufbewahrung von Gefriergut sowie zur Eisherstellung verwendet.
- Das Gefrierschubfach ist für die Aufbewahrung von Nahrungsmitteln wie beispielsweise Fleisch, Fisch, Reisbällchen usw. geeignet, die nicht in kurzer Zeit verbraucht werden.
- Größere Fleischstücke sollten dabei für schnelles gefrieren und einfache Entnehmbarkeit in kleine handliche Portionen zerteilt werden. Beachten Sie, dass Lebensmittel vor dem Verfalldatum verzehrt werden müssen.

Am energiesparendsten sind Schubfächer, Nahrungsmittelboxen, Ablagefächer usw., die gemäß der vorstehenden Abbildung in den Kühlschrank geschoben/eingesetzt sind.

Hinweis: Die Aufbewahrung von zu vielen Nahrungsmitteln kurz nach der Erstinbetriebnahme kann den Gefriereffekt des Kühlschranks negativ beeinflussen. Des Weiteren dürfen die aufbewahrten Nahrungsmittel den Luftauslass nicht blockieren, weil auch hierdurch der Gefriereffekt des Kühlschranks negativ beeinflusst wird.

3.2 Funktionen

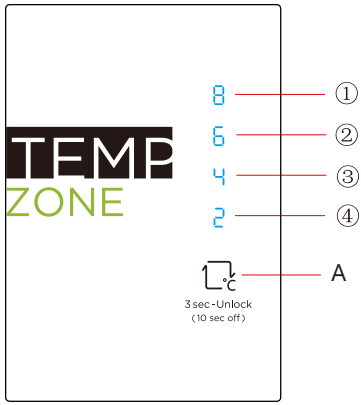

⚠ (Die vorstehende Abbildung dient lediglich als Referenz. Die vorhandene Konfiguration ist vom tatsächlichen Produkt oder den Angaben des Lieferanten abhängig.)

1) Taste
A. Taste „Set“ (Temperatureinstelltaste des Kühlfachs)

2) Displayanzeige
① Einstellung 1: 8°C
② Einstellung 2: 6 °C
③ Einstellung 3: 4 °C
④ Einstellung 4: 2 °C

3) Display
Nach dem ersten Einschalten des Produkts zeigt das Display 3 Sekunden lang alle möglichen Anzeigen an. Anschließend wechselt der Kühlschrank zur Einstellung 3.
Normalbetriebsanzeige
Im Falle einer Störung blinkt die entsprechende LED.
Wenn keine Störungen vorliegen, zeigt sie die aktuelle Temperatureinstellung des Kühlschranks an.

Fehlercode	Fehlerbeschreibung
LED Einstellung 1	Schaltung des Kühlschranktemperatur-Sensors
LED Einstellung 2	Kühlschrankabtau-Sensor
LED Einstellung 3	Gefrierschrankabtausensor
LED Einstellung 4	Umgebungstemperatur-Sensor

4) Temperatureinstellung
Bei jedem Druck auf die Temperatureinstelltaste A springt die Temperatureinstellung zum nächsten Wert.
Nach dem Abschluss der Temperatureinstellung läuft der Kühlschrank nach 30 Sekunden entsprechend dem eingestellten Wert.
Einstellung auf:

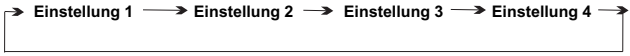

Empfohlene Einstellungen: Kühlbereich: 4 °C.
Schockfrostmodus: Drücken Sie 3 s lang die A-Taste, woraufhin das Gerät in den Schockfrostmodus wechselt. Durch erneutes Drücken dieser Taste deaktivieren Sie diesen Modus wieder. Der Schockfrostmodus wird nach 20 Stunden automatisch beendet.

5) Sperren/Entsperren
Wenn das Temperaturbedienfeld gesperrt ist, dann drücken Sie 3 s lang die Temperatureinstelltaste, um das Bedienfeld zu entsperren, woraufhin alle LEDs 2 s lang blinken.
Wenn das entsperrte Bedienfeld 30 s lang untätig ist, kehrt es automatisch wieder in den Gesperrt-Modus zurück.

6) Ausgeschaltet-Modus
① Aktivieren:
Drücken Sie im entsperrten Zustand 10 s lang die SET-Taste (wenn das Display und das Bedienfeld des Kühlschranks ausgeschaltet sind, dann wechselt der Kühlschrank nach loslassen der Taste in diesen Modus). Nach 30 s wechselt der Kühlschrank in den Ausgeschaltet-Modus, woraufhin alle Stromlasten ausgeschaltet werden, das Display erlischt und das Bedienfeld ausgeschaltet wird.

② Deaktivieren:
Wenn sich der Kühlschrank im Ausgeschaltet-Modus befindet, dann drücken Sie die SET-Taste, um den Ausgeschaltet-Modus zu beenden und in den normalen Betriebsmodus zurückzukehren.

4 Wartung und Pflege des Geräts

4.1 Gesamtreinigung

- Staub hinter dem Kühlschrank und auf dem Boden muss regelmäßig entfernt werden, um den Kühleffekt effizient zu halten und Energie zu sparen.
- Überprüfen Sie regelmäßig die Türdichtung, um sicherzustellen, dass Sie nicht verschmutzt ist. Reinigen Sie die Türdichtung mit einem weichen, mit Seifenlauge oder verdünnten Reinigungsmittel angefeuchteten Tuch.
- Der Innenraum des Kühlschranks sollte regelmäßig gereinigt werden, um der Geruchsentwicklung vorzubeugen.
- Bitte schalten Sie den Kühlschrank aus, bevor Sie alle Nahrungsmittel, Getränke, Ablagefächer, Einschübe usw. herausnehmen und den Kühlschrank reinigen.
- Benutzen Sie ein weiches Tuch oder einen weichen Schwamm zusammen mit in 1 Liter Wasser gelösten 2 TL Backpulver, um den Kühlschrankinnenraum zu reinigen. Spülen Sie sie dann mit Wasser ab und wischen Sie sie anschließend trocken. Öffnen Sie nach der Reinigung die Getränkekühlertür, damit der Innenraum auf natürliche Weise trocknen kann, bevor Sie den Getränkekühler wieder am Stromnetz anschließen.
- Für die schwer zu reinigenden Bereiche des Kühlschranks (wie z. B. Einengungen, Zwischenräume oder Ecken) ist es empfehlenswert, sie mit einem weichen Lappen, einer weichen Bürste o. ä. zu reinigen. Setzen Sie sie bei Bedarf in Kombination mit weiteren zusätzlichen Hilfsmitteln (wie z. B. dünne Stäbchen) ein, um sicherzustellen, dass sich in diesen Bereichen keine Verschmutzungen oder Bakterien ansammeln.
- Verwenden Sie weder Seife, Spülmittel, Reinigungspulver, Reinigungssprays usw., weil diese im Innenraum des Kühlschranks Gerüche verursachen oder Nahrungsmittel verunreinigen können.
- Reinigen Sie die Flaschenfächer, Ablagefächer und Einschübe mit einem weichen, mit Seifenlauge oder verdünnten Reinigungsmittel angefeuchteten Tuch. Wischen Sie sie anschließend mit einem weichen Tuch trocken oder lassen Sie sie auf natürliche Weise trocknen.



- Wischen Sie die Außenseite des Kühlschranks mit einem weichen Tuch ab, das mit einer Seifenlösung, einem Reinigungsmittel usw. benetzt wurde und anschließend trocken.
- Verwenden Sie für die Reinigung des Kühlschranks keine harten Bürsten, Stahltopfreiniger, Drahtbürsten, Scheuermittel (wie beispielsweise Zahnpasta), organische Reinigungsmittel (wie beispielsweise Alkohol, Aceton, Bananenöl usw.), kochendes Wasser oder saure/basische Mittel, weil diese die Oberfläche und/oder den Innenraum des Kühlschranks angreifen können. Durch kochendes Wasser und organische Lösungsmittel wie beispielsweise Reinigungsbenzin können sich die Kunststoffteile verformen oder beschädigt werden.
- Spülen Sie während der Reinigung niemals direkt mit Wasser oder anderen Flüssigkeiten, um einem Kurzschluss oder einer Beeinträchtigung der elektrischen Isolationseigenschaften vorzubeugen.

⚠ Bitte trennen Sie zum Abtauen und für die Reinigung den Kühlschrank vom Stromnetz.

4.2 Abtauen

- Der Kühlschrank arbeitet nach dem Luftkühlungsprinzip und besitzt somit auch eine automatische Abtaufunktion. Sie können aber den Frost auch manuell entfernen, der sich aufgrund von Jahreszeitenwechsel oder Temperaturschwankungen bildet. Trennen Sie hierfür das Gerät vom Stromnetz oder wischen Sie ihn mit einem trockenen Handtuch weg.

4.3 Außer-Betrieb-Zustand

- Stromausfall: Bei einem Stromausfall können Nahrungsmittel selbst im Sommer im Inneren des Geräts mehrere Stunden lang aufbewahrt werden, wobei die Tür so wenig wie nur möglich geöffnet werden sollte und keine weiteren frischen Nahrungsmittel in den Kühlschrank gelegt/gestellt werden dürfen.
- Nichtbenutzung über längere Zeit: Sie müssen das Gerät vom Stromnetz trennen und anschließend reinigen. Lassen Sie danach die Kühlschranktüren geöffnet, um einer Geruchsbildung vorzubeugen.
- Transport: Nehmen Sie alle Gegenstände vor einem Transport des Kühlschranks heraus und fixieren Sie alle Glasteile, Gemüsehalter, Gefrierfachschubfächer usw. mit Klebeband. Ziehen Sie zudem die Nivellierfüße fest, schließen Sie die Türen und fixieren Sie sie ebenfalls mit Klebeband. Während des Transports darf das Gerät weder kopfüber stehen noch horizontal liegen oder Vibrationen ausgesetzt werden. Die Neigung während des Transports darf 45° nicht überschreiten.

⚠ Das Gerät muss nach der Inbetriebnahme ununterbrochen laufen. Grundsätzlich darf der Betrieb des Geräts nicht unterbrochen werden. Durch Missachtung kann die Lebensdauer verkürzt werden.

5 Problembehebung

Sie können versuchen, die folgenden einfachen Probleme selbst zu beheben.
Wenn Sie sie hierdurch jedoch nicht beheben können, dann setzen Sie sich bitte mit dem Kundendienst in Verbindung.

Kein Betrieb	Überprüfen Sie, ob das Gerät am Stromnetz angeschlossen ist und der Netzstecker ordnungsgemäß in der Netzsteckdose steckt. Überprüfen Sie, ob die Netzspannung zu gering ist. Überprüfen Sie, ob ein Stromausfall vorliegt, ein Schutzschalter ausgelöst wurde oder eine Sicherung durchgebrannt ist.
Gerüche	Geruchsintensive Nahrungsmittel müssen gut eingepackt werden. Überprüfen Sie, ob sich verdorbene Nahrungsmittel im Kühlschrank befinden. Reinigen Sie den Innenbereich des Kühlschranks.
Langes Laufen des Kompressors	Ein langes Laufen des Kühlschrankkompressors ist im Sommer dann normal, wenn die Umgebungstemperatur hoch ist. Es ist nicht empfehlenswert, zu viele Nahrungsmittel gleichzeitig im Kühlschrank aufzubewahren. Nahrungsmittel müssen ausreichend genug abgekühlt sein, bevor sie in den Kühlschrank gelegt/gestellt werden. Die Türen werden zu oft geöffnet.
Keine Beleuchtung oder die Beleuchtung erlischt	Überprüfen Sie, ob der Kühlschrank am Stromnetz angeschlossen ist und ob ein Defekt des Leuchtmittels vorliegt. Lassen Sie bei Bedarf das Leuchtmittel durch eine/-n Fachfrau/-mann ersetzen.
Die Türen können nicht ordnungsgemäß geschlossen werden	Die Tür wird durch Lebensmittelverpackungen am ordnungsgemäßen Schließen gehindert. Der Kühlschrank steht nicht eben.
Laute Geräusche	Überprüfen Sie, ob der Kühlschrank nivelliert ist und stabil steht. Überprüfen Sie, ob sich die Zubehörteile an der vorgesehenen Stelle befinden.
Die Türdichtung dichtet nicht vollständig	Entfernen Sie Fremdstoffe, die sich auf der Türdichtung befinden. Erhitzen Sie die Türdichtung und kühlen Sie sie anschließend zur Wiederherstellung ab (blasen Sie sie zum Erhitzen mit einem elektrischen Haartrockner an oder verwenden Sie ein heißes Handtuch).
Die Wasserauffangschale läuft über	Im Kühlbereich/Gefrierschubfach werden zu viele Nahrungsmittel aufbewahrt oder die aufbewahrten Nahrungsmittel enthalten zu viel Wasser, was zu einem starken Abtauen führt. Die Türen sind nicht ordnungsgemäß geschlossen, wodurch es zum Gefrieren der Luft im Eingangsbereich kommt und dadurch die Wassermenge während des Abtauens ansteigt.
Das Gehäuse ist heiß	Das ist die Wärmeableitung des eingebauten Kühlers über das Gehäuse, was normal ist. Wenn aufgrund einer hohen Umgebungstemperatur und der Aufbewahrung von zu vielen Lebensmitteln das Gehäuse heiß wird, dann ist es empfehlenswert, eine gute Luftzirkulation bereitzustellen, um die Wärmeableitung zu unterstützen.

Kondensation an der Oberfläche	Kondensationen an der Außenseite des Kühlschranks und an den Kühlschranktürdichtungen sind normal, wenn die Umgebungstemperatur sehr hoch ist. Wischen Sie die Kondensation einfach mit einem sauberen Handtuch ab.
Ungewöhnliche Geräusche	Summen: Während seines Betriebs kann der Kompressor u. U. summen, wobei dieses Summen vor allem beim Starten und Stoppen sehr laut ist. Das ist normal. Knarren: Das im Inneren des Kühlschranks fließende Kältemittel kann ein Knarren erzeugen, was normal ist.

Tabelle 1 Klimaklassen

Klasse	Symbol	Umgebungstemperaturbereich °C
Erweitertes gemäßigtes Klima	**SN**	**+10 bis +32**
Gemäßigt	**N**	**+16 bis +32**
Subtropisch	**ST**	**+16 bis +38**
Tropisch	**T**	**+16 bis +43**

Erweitertes gemäßigtes Klima: Dieses Kühlgerät ist für den Betrieb in einem Umgebungstemperaturbereich von 10 °C bis 32 °C vorgesehen;
Gemäßigt: Dieses Kühlgerät ist für den Betrieb in einem Umgebungstemperaturbereich von 16 °C bis 32 °C vorgesehen;
Subtropisch: Dieses Kühlgerät ist für den Betrieb in einem Umgebungstemperaturbereich von 16 °C bis 38 °C vorgesehen;
Tropisch: Dieses Kühlgerät ist für den Betrieb in einem Umgebungstemperaturbereich von 16 °C bis 43 °C vorgesehen;

Speziell für den neuen europäischen Standard:
Die in der nachstehenden Tabelle aufgeführten Ersatzteile können über den Kanal _ bezogen werden.

Ersatzteil	*Bereitgestellt für*	*Minimale Verfügbarkeitsdauer*
Thermostate	*Professionelles Servicepersonal*	*Mindestens 7 Jahre nach Markteinführung des letzten Modells*
Temperatursensoren	*Professionelles Servicepersonal*	*Mindestens 7 Jahre nach Markteinführung des letzten Modells*
Platinen	*Professionelles Servicepersonal*	*Mindestens 7 Jahre nach Markteinführung des letzten Modells*
Leuchtmittel	*Professionelles Servicepersonal*	*Mindestens 7 Jahre nach Markteinführung des letzten Modells*
Türgriffe	*Fachwerkstätten und Endbenutzer/-innen*	*Mindestens 7 Jahre nach Markteinführung des letzten Modells*
Türscharniere	*Fachwerkstätten und Endbenutzer/-innen*	*Mindestens 7 Jahre nach Markteinführung des letzten Modells*
Ablagen	*Fachwerkstätten und Endbenutzer/-innen*	*Mindestens 7 Jahre nach Markteinführung des letzten Modells*
Körbe	*Fachwerkstätten und Endbenutzer/-innen*	*Mindestens 7 Jahre nach Markteinführung des letzten Modells*
Türdichtungen	*Fachwerkstätten und Endbenutzer/-innen*	*Mindestens 10 Jahre nach Markteinführung des letzten Modells*

SOMMAIRE

1 Avertissements de sécurité 78

1.1 Avertissement 78
1.2 Signification des symboles d'avertissement de sécurité 80
1.3 Avertissements liés à l'électricité 80
1.4 Avertissements relatifs à l'utilisation 81
1.5 Avertissements relatifs à l'emplacement 81
1.6 Avertissements liés à l'énergie 82
1.7 Avertissements relatifs à la mise en rebut 82

2 Utilisation appropriée du réfrigérateur 83

2.1 Emplacement 83
2.2 Installation en armoire 84
2.3 Inverser l'ouverture de la porte 87
2.4 Changement de l'ampoule 90
2.5 Mise en marche 90
2.6 Conseils pour l'économie d'énergie 90

3 Structure et fonctions 91

3.1 Composants essentiels 91
3.2 Fonctions 92

4 Maintenance et nettoyage de l'appareil 94

4.1 Nettoyage général 94
4.2 Décongélation 94
4.3 Hors service 94

5 Dépannage 95

1 Avertissements de sécurité

1.1 Avertissement



Avertissement: risque d'incendie/matières inflammables

Cet appareil est conçu pour un usage domestique et autres utilisations similaires telles que les cuisines du personnel dans les magasins, les bureaux et autres environnements de travail ; fermes et par les clients des hôtels, motels et autres environnements de type résidentiel; environnements de type chambres d'hôtes; restauration et autres applications similaires.

Cet appareil n'est pas destiné à être utilisé par des personnes (y compris des enfants) dont les capacités physiques, sensorielles ou mentales sont diminuées, ou qui ne disposent pas des connaissances ou de l'expérience nécessaires, à moins qu'elles n'aient été formées et encadrées pour l'utilisation de cet appareil par une personne responsable de leur sécurité.

Les enfants doivent être surveillés afin qu'ils ne puissent pas jouer avec cet appareil.

Pour éviter tout risque, faites remplacer le cordon d'alimentation endommagé par le fabricant, un agent agréé ou une personne qualifiée.

NE stockez pas dans cet appareil de substances explosives telles que bombes aérosols avec un agent propulseur inflammable.

L'appareil doit être débranché après utilisation et avant d'effectuer tout entretien.

Avertissement: N'obstruez pas les ouvertures de ventilation, dans l'enceinte de l'appareil ou dans la structure intégrée.

Avertissement: N'utilisez pas d'appareils mécaniques ou d'autres moyens pour accélérer le processus de dégivrage, autres que ceux recommandés par le fabricant.

Avertissement: Évitez d'endommager le circuit frigorifique.

Avertissement: N'utilisez pas d'appareils électriques à l'intérieur des compartiments de stockage des aliments de l'appareil, sauf s'ils sont du type recommandé par le fabricant.

Avertissement: Jetez le réfrigérateur selon la réglementation locale car il utilise un gaz de soufflage inflammable et un réfrigérant.

Avertissement: Lors du positionnement de l'appareil, assurez-vous que le cordon d'alimentation n'est pas coincé ou endommagé.

Avertissement: Ne placez pas plusieurs prises de courant ou blocs d'alimentation portables à l'arrière de l'appareil.

N'UTILISEZ pas de rallonges ou d'adaptateurs non mis à la terre (deux fils).

Danger: Risque de prise au piège des enfants. Avant de jeter votre ancien réfrigérateur ou congélateur :

- Enlevez les portes.
- Laissez les étagères en place afin que les enfants ne puissent pas facilement grimper à l'intérieur.

Le réfrigérateur doit être débranché avant toute installation d'un accessoire.

Le réfrigérant et le produit moussant au cyclopentane utilisés dans l'appareil sont inflammables. Ainsi, lorsque l'appareil est mis au rebut, il doit être éloigné de toute source d'incendie et être collecté par une entreprise de récupération spéciale avec une qualification correspondante plutôt qu'éliminé par incinération, afin de prévenir tout dommage surtout à l'environnement.

Pour la norme EN : Cet appareil peut être utilisé par des enfants de moins de 8 ans ainsi que par des personnes ayant des capacités corporelles, sensorielles ou mentales restreintes ou manquant de connaissances ou d'expériences si elles sont surveillées ou formées sur l'utilisation sûre de l'appareil et sont conscientes des risques encourus. Les enfants ne doivent pas jouer avec l'appareil. Le nettoyage et la maintenance de l'utilisateur ne doivent pas être effectués par les enfants sans supervision. Les enfants âgés de 3 à 8 ans sont autorisés à charger et décharger les appareils de réfrigération.

Pour les portes et couvercles équipés de serrures et clés, ces derniers doivent être gardées hors de la portée des enfants et non à proximité du réfrigérateur, afin d'éviter que les enfants ne soient enfermés à l'intérieur.

Cet appareil est destiné à un usage domestique uniquement.

Il faut respecter les instructions suivantes pour éviter toute contamination des aliments :

- L'ouverture prolongée de la porte peut entraîner une augmentation importante de la température dans les compartiments de l'appareil.
- Nettoyez régulièrement les surfaces pouvant entrer en contact avec les aliments et les systèmes de drainage accessibles.
- Nettoyez les réservoirs d'eau s'ils n'ont pas été utilisés pendant 48 h ; rincez le système d'eau raccordé à une alimentation en eau si l'eau n'a pas été prélevée pendant 5 jours. (Remarque 1)
- Conservez la viande et le poisson crus dans des récipients appropriés dans le réfrigérateur, afin qu'ils ne soient pas en contact avec d'autres aliments et ne coulent pas dessus.
- Les compartiments pour aliments surgelés à deux étoiles conviennent au stockage des aliments précongelés, au stockage ou à la fabrication de glaces et à la fabrication de glaçons. (Remarque 2)
- Les compartiments à une-, deux- ou trois étoiles ne conviennent pas pour la congélation d'aliments frais. (Remarque 3)
- Pour les appareils sans compartiment 4 étoiles : ce réfrigérateur n'est pas adapté à la congélation de denrées alimentaires. (Remarque 4)
- Si l'appareil frigorifique va être laissé vide pendant de longues périodes, il faut l'éteindre, le dégivrer, le nettoyer, le sécher et laissez la porte ouverte pour éviter la formation de moisissures à l'intérieur.

Remarque 1, 2, 3, 4 : Veuillez confirmer s'il est applicable selon votre type de compartiment de produit.

Tout remplacement ou entretien des lampes LED doit être effectué par le fabricant, un agent agrée ou une personne qualifiée similaire. Ce produit contient une source lumineuse de classe d'efficacité énergétique <F>
Cet appareil est destiné à un usage domestique uniquement.

AVERTISSEMENT : Pour éviter tout danger dû à l'instabilité de l'appareil, il doit être fixé conformément aux instructions.

AVERTISSEMENT : À connecter uniquement à l'alimentation en eau potable. (Convient pour machine à glace)

Pour éviter qu'un enfant soit pris au piège, le garder hors de portée des enfants et non à proximité d'un congélateur (ou d'un réfrigérateur). Convient aux produits avec serrures

1.2 Signification des symboles d'avertissement de sécurité

Symboles d'interdiction	Ceci est un symbole d'interdiction. Le non-respect des instructions marquées de ce symbole peut entraîner des dommages au produit ou mettre en danger la sécurité personnelle de l'utilisateur.
Symbole d'avertissement	Ceci est un symbole d'avertissement. Il est nécessaire de fonctionner dans le respect strict des instructions marquées de ce symbole ; ou autrement des dommages au produit ou des blessures corporelles peuvent être causés.
Symbole de remarque	Ceci est un symbole d'attention. Les instructions marquées de ce symbole nécessitent une attention particulière. Une prudence insuffisante peut entraîner des blessures légères ou modérées ou endommager le produit.

Ce manuel contient de nombreuses informations de sécurité importantes qui doivent être respectées par les utilisateurs.

1.3 Avertissements liés à l'électricité

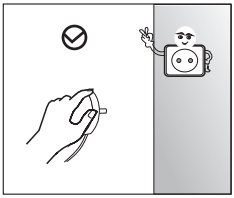

- Ne tirez pas sur le cordon d'alimentation lorsque vous débranchez la fiche d'alimentation du congélateur. Saisissez fermement la fiche et la retirer directement de la prise.
- Pour garantir une utilisation en toute sécurité, n'endommagez pas le cordon d'alimentation et ne l'utilisez pas s'il est endommagé ou usé.

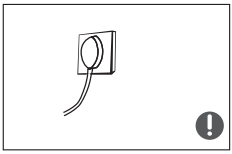

- Utilisez une prise de courant dédiée qui ne doit pas être partagée avec d'autres appareils électriques.
  La fiche du cordon d'alimentation doit être fermement en contact avec la prise, autrement un incendie pourrait se produire.
- Assurez-vous que la borne de mise à la terre de la prise est équipée d'une ligne de mise à la terre fiable.

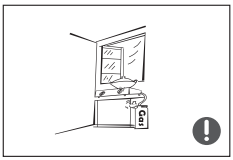

- Fermez le robinet du gaz qui fuit, puis ouvrez les portes et les fenêtres en cas de fuite de gaz ou d'autres gaz inflammables. Ne débranchez pas le congélateur et les autres appareils électriques car une étincelle pourrait provoquer un incendie.

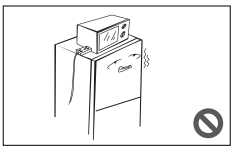

- N'utilisez pas d'appareils électriques au-dessus du réfrigérateur, sauf s'ils sont de type recommandé par le fabricant.

1.4 Avertissements relatifs à l'utilisation

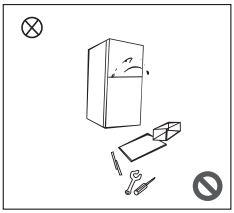

- Ne démontez pas et ne remontez pas arbitrairement le congélateur, et n'endommagez pas le circuit de réfrigération ; l'entretien de l'appareil doit être effectué par un spécialiste.
- Pour éviter tout danger, le cordon d'alimentation endommagé doit être remplacé par le fabricant, son service d'entretien ou des professionnels agréés.

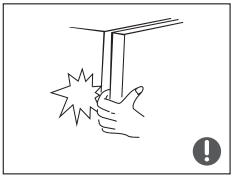

- Les distances entre les portes et le corps du congélateur sont petites, Il ne faut pas y mettre la main pour éviter tout pincement des doigts. Ouvrez la porte du réfrigérateur doucement pour éviter de faire tomber des objets.
- Ne prenez pas d'aliments ou récipients avec les mains mouillées dans la chambre de congélation lorsque le congélateur est en marche, en particulier les récipients en métal afin d'éviter les engelures.



- Ne laissez aucun enfant entrer ou grimper sur le réfrigérateur autrement une suffocation ou une chute avec blessures pourrait se produire.

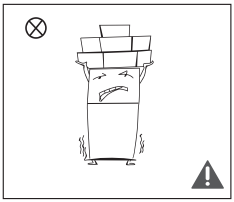

- Ne placez pas d'objets lourds au-dessus du réfrigérateur, car ils pourraient tomber lors de l'ouverture de la porte et provoquer des blessures.
- Débranchez l'appareil en cas de panne de courant et avant tout nettoyage. Ne branchez pas le congélateur dans les cinq minutes pour éviter d'endommager le compresseur en raison des démarrages successifs.

1.5 Avertissements relatifs à l'emplacement

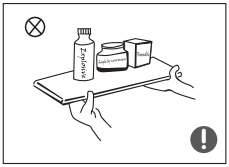

- Ne placez pas d'objets inflammables, explosifs, volatils et hautement corrosifs dans le congélateur pour éviter de l'endommager ou provoquer un incendie.
- Ne placez pas d'objets inflammables près du congélateur pour éviter tout incendie.

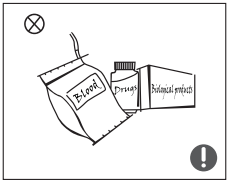

- Le réfrigérateur est destiné à un usage domestique, comme le stockage d'aliments ; il ne doit pas être utilisé à d'autres fins, telles que le stockage de sang, médicaments ou produits biologiques, etc.

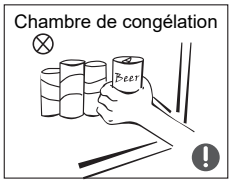

- Ne stockez pas de bière, boisson ou autre liquide contenu dans des bouteilles ou des récipients fermés dans la chambre de congélation du réfrigérateur, autrement ils peuvent se fissurer en raison du gel et causer des dommages.

1.6 Avertissements liés à l'énergie

Avertissements liés à l'énergie

1) Les appareils frigorifiques peuvent ne pas fonctionner de manière cohérente (possibilité de décongélation du contenu ou température trop élevée dans le compartiment pour aliments surgelés) lorsqu'ils sont installés pendant une longue période à une température inférieure à la plus faible de température de la plage pour laquelle il est conçu.
2) Le fait que les boissons effervescentes ne doivent pas être stockées dans des compartiments ou armoires de congélation des aliments ou dans des compartiments ou armoires à basse température, et que certains produits tels que les glaces ne doivent pas être consommés trop froids;
3) La nécessité de ne pas dépasser la durée de conservation recommandée par les fabricants de tout type de denrées alimentaires et en particulier pour les denrées surgelées commercialement dans les compartiments ou armoires de stockage des aliments surgelés du congélateur;
4) Les précautions nécessaires pour empêcher une élévation indue de la température de l'aliment congelé lors de la décongélation du réfrigérateur, telle que l'emballage de l'aliment surgelé dans plusieurs couches de papier journal.
5) Une élévation de la température des aliments surgelés pendant la décongélation manuelle, l'entretien ou le nettoyage pourrait réduire la durée de conservation.

1.7 Avertissements relatifs à la mise en rebut

Le réfrigérant et le produit moussant au cyclopentane utilisés dans le réfrigérateur sont inflammables. Ainsi, lorsque l'appareil est mis au rebut, il doit être éloigné de toute source d'incendie et être collecté par une entreprise de récupération spéciale avec une qualification correspondante plutôt qu'éliminé par incinération, afin de prévenir tout dommage surtout à l'environnement.

Lorsque le réfrigérateur est mis au rebut, démontez les portes et retirez le joint de porte et les étagères et les placez dans un endroit approprié, de manière à éviter que les enfants n'y soient pris au piège.



Mise au rebut appropriée de l'appareil :
Ce marquage indique que ce produit ne doit pas être jeté avec les déchets ménagers. Pour éviter tout effet nocif sur l'environnement et la santé humaine d'une mise au rebut incontrôlée des déchets, il faut penser au recyclage de ce produit de manière responsable pour promouvoir la réutilisation durable des ressources matérielles. Pour retourner votre appareil usagé, utilisez les systèmes de retour et de collecte ou contactez le revendeur où le produit a été acheté. Ils peuvent reprendre ce produit pour un recyclage sans danger pour l'environnement.

2 Utilisation appropriée du réfrigérateur

2.1 Emplacement

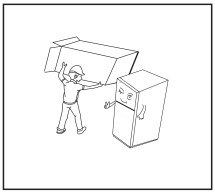

- Avant d'utiliser le réfrigérateur, retirez tous les matériaux d'emballage, y compris les coussins inférieurs et les coussinets et bandes en mousse à l'intérieur, déchirez le film protecteur apposé sur la porte et le corps.

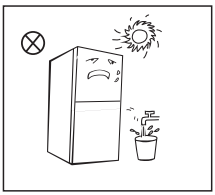

- Tenir à l'écart de la chaleur et éviter la lumière directe du soleil. Ne placez pas le congélateur dans des endroits humides ou aqueux pour éviter la rouille ou la réduction de l'isolation.
- Pour ne pas affecter l'isolation électrique du congélateur, ne projetez pas de l'eau dessus et ne le lavez pas, ne le placez pas dans des endroits humides où il est facile de le mouiller.

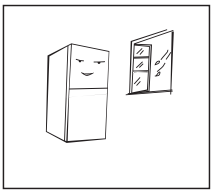

- Le réfrigérateur doit être placé à l'intérieur dans un endroit bien ventilé ; le sol doit être plat et solide.

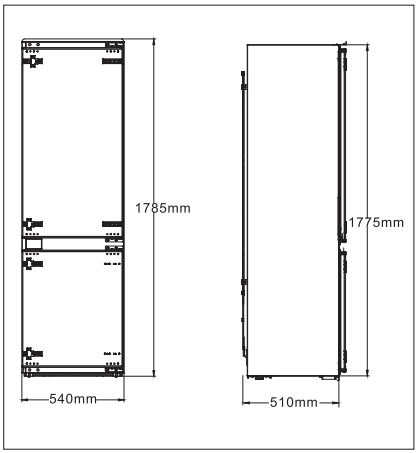

- Pour les dimensions de l'armoire extérieure, référez-vous à l'image de gauche

Précautions avant utilisation :
Les informations contenues dans ce manuel ne sont fournies qu'à titre de référence. Le produit physique peut être différent.
Avant l'installation ou le réglage des accessoires, il faut s'assurer que le réfrigérateur est débranché du courant.

2.2 Installation en armoire

- Dimensions de l'armoire.

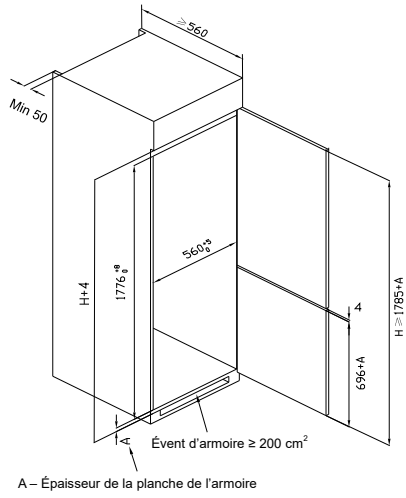

- Poussez le réfrigérateur dans l'armoire et l'ajuster pour que la lame supérieure touche complètement le bord supérieur de l'armoire et que le crochet de limite du pied touche complètement le bord inférieur de l'armoire.

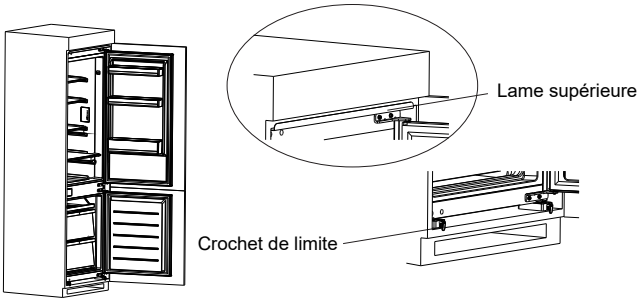

- Fixez le pied avec des vis, puis installez les cache-vis.

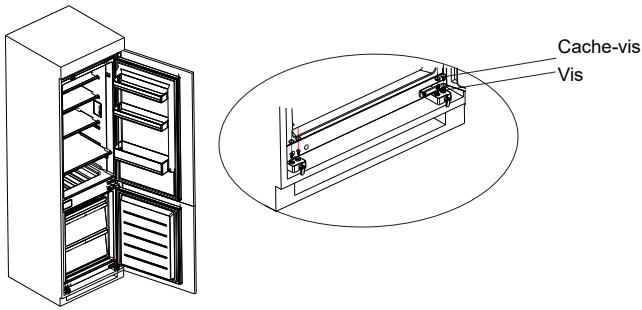

- Fixez la lame supérieure en haut de l'intérieur de l'armoire avec des vis, puis installez les cache-vis.

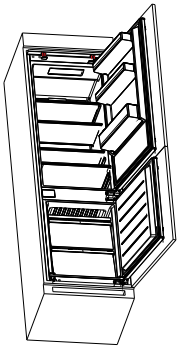

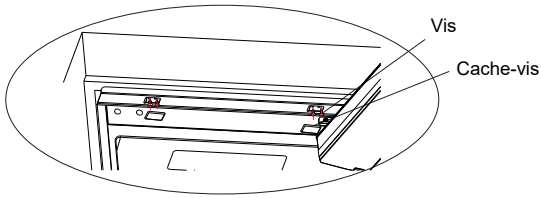

- Ouvrez la porte inférieure de l'armoire au maximum et ouvrez la porte inférieure du réfrigérateur à la position correspondante. Faites glisser le bloc pour que le bord intérieur soit aligné avec le bord inférieur de la porte du réfrigérateur, puis fixez le bloc à la porte de l'armoire avec des vis et installez les cache-vis. Fixez la porte supérieure du réfrigérateur à la porte de l'armoire de la même manière.

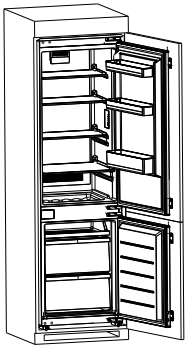

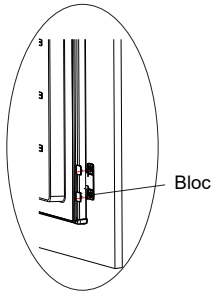

- Retirez la bande d'étanchéité du sac d'accessoires et l'insérer dans l'espace entre l'armoire et le réfrigérateur. L'installation est terminée.

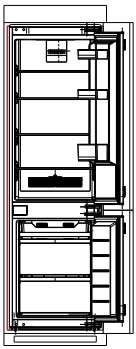

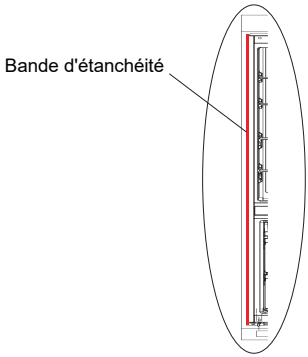

- Retirez le couvercle décoratif sur le côté gauche du montant du réfrigérateur et enlevez le bloc de fixation du montant central, les vis et les inserts en plastique de fixation. Insérez ensuite les inserts en plastique dans les deux trous supérieurs et inférieurs du montant central, puis fixez le bloc de fixation du montant central aux deux trous centraux du montant avec des vis ; lorsque la vis est à moitié serrée, déplacez le bloc de fixation vers l'armoire et serrez les vis. Enfin, serrez le bloc de fixation sur l'armoire avec les petites vis. L'installation est terminée. (Ceci est facultatif pour le bloc de fixation du montant central)

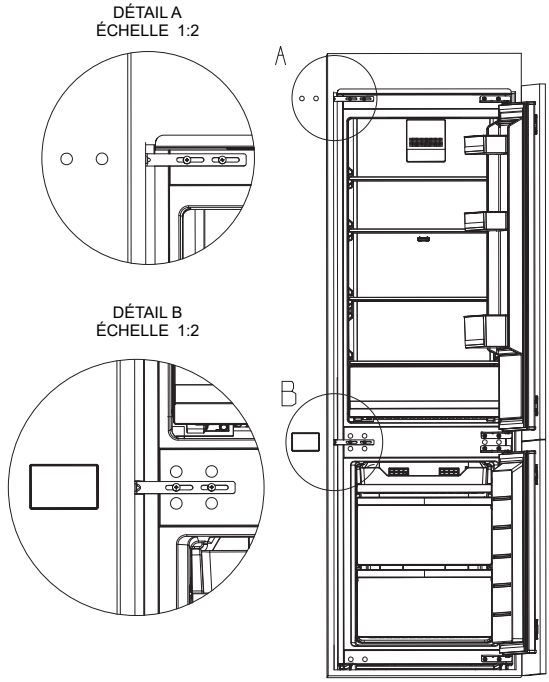

(L'image ci-dessus est donnée uniquement à titre de référence. La configuration réelle dépendra du produit physique ou de la déclaration du distributeur.)

2.3 Inverser l'ouverture de la porte

Liste des outils à fournir par l'utilisateur			
	Tournevis cruciforme		Spatule Tournevis à lame plate
	5/16" Clé à douilles		Ruban de papier-cache

1) Éteignez le réfrigérateur et retirez tous les objets des plateaux de la porte.
2) Retirez la charnière supérieure et les cache-trous de la porte du réfrigérateur.

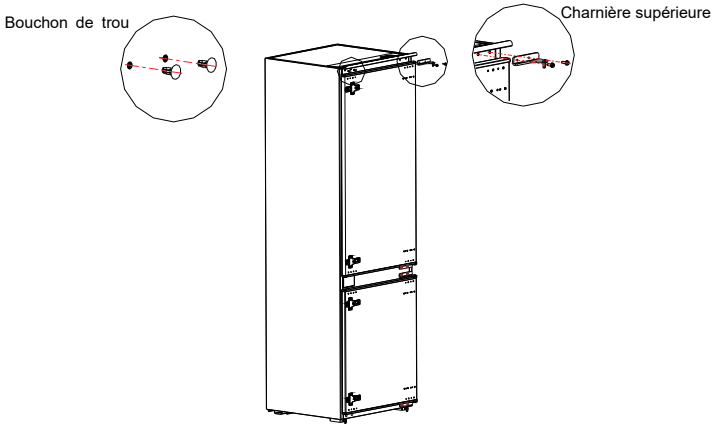

3) Retirez la porte du réfrigérateur, la charnière inférieure et les cache-trous.

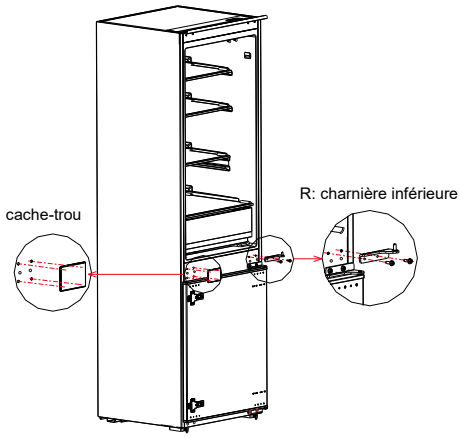

4) Échangez la charnière inférieure R: et la charnière supérieure R:, puis les installer selon les étapes ci-dessous et remettez les cache-trous supérieurs.
5) Retirez les deux blocs fixes de la porte du réfrigérateur et les faire pivoter de 180°, puis les installer de l'autre côté du frigo.

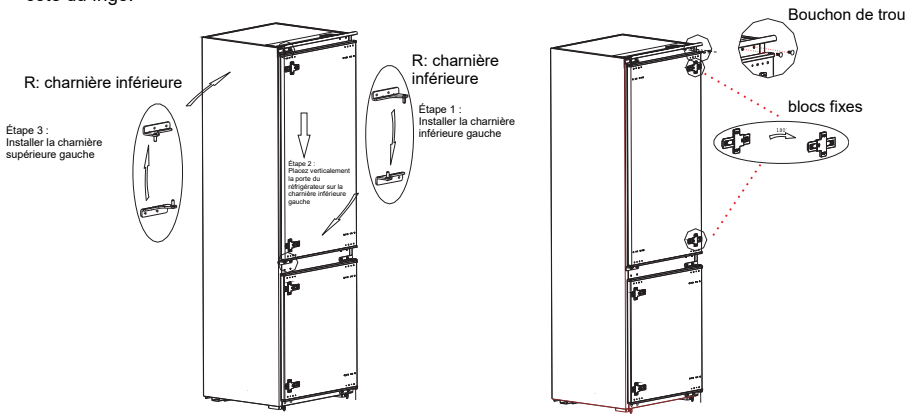

6) Retirez la charnière supérieure de la porte du réfrigérateur et la broche.
7) Retirez la porte du réfrigérateur, la charnière inférieure et les cache-trous.

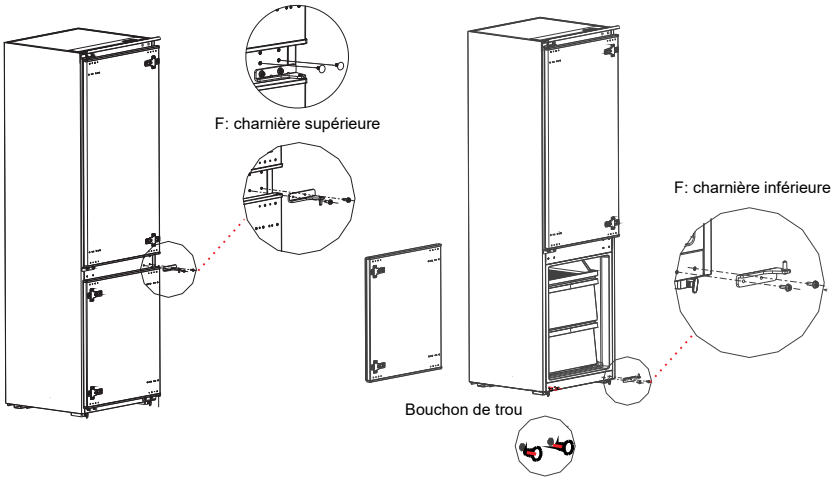

8) Échangez la charnière inférieure F: et la charnière supérieure F:, puis les installer selon les étapes ci-dessous et remettez les cache-trous supérieurs et inférieurs.
9) Retirez les deux blocs fixes de la porte du réfrigérateur et les faire pivoter de 180°, puis les installer de l'autre côté du frigo.

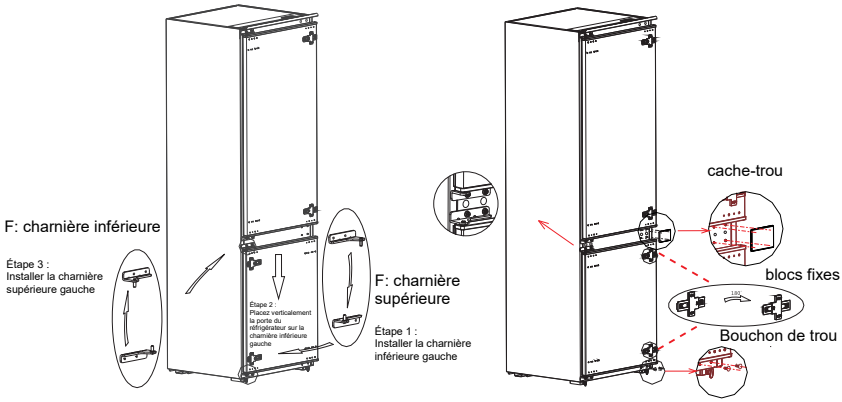

10) Voici l'image après terminaison

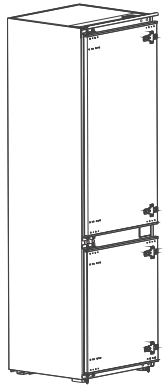

(L'image ci-dessus est donnée uniquement à titre de référence. La configuration réelle dépendra du produit physique ou de la déclaration du distributeur.)

2.4 Changement de l’ampoule

Tout remplacement ou entretien des lampes LED doit être effectué par le fabricant, un agent agrée ou une personne qualifiée similaire.

2.5 Mise en marche

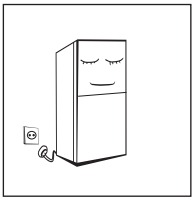

- Avant le démarrage initial, gardez le réfrigérateur immobile pendant une demi-heure avant de le brancher à l’alimentation électrique.
- Avant de mettre des aliments frais ou surgelés, le réfrigérateur doit avoir fonctionné pendant 2 à 3 heures, ou pendant plus de 4 heures en été lorsque la température ambiante est élevée.

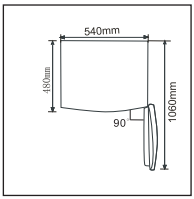

- Prévoyez suffisamment d’espace pour une ouverture pratique des portes et des tiroirs ou selon les recommandations du distributeur.

2.6 Conseils pour l'économie d'énergie

- L’appareil doit être situé dans la zone la plus fraîche de la pièce, loin des appareils produisant de la chaleur ou des conduits de chauffage, et à l’abri de la lumière directe du soleil.
- Laissez les aliments chauds refroidir à température ambiante avant de les placer dans l’appareil. Une surcharge de l’appareil force le compresseur à fonctionner plus. Les aliments qui gèlent trop lentement peuvent perdre de la qualité ou s'abîmer.
- Veillez à emballer correctement les aliments et essuyer les récipients avant de les placer dans l’appareil. Cela réduit l’accumulation de givre à l’intérieur de l’appareil.
- Le bac de rangement de l’appareil ne doit pas être recouvert de papier d’aluminium, ciré ou essuie-tout. Les doublures interfèrent avec la circulation de l'air froid et le congélateur serait moins performant.
- Organisez et étiquetez les aliments pour réduire les ouvertures de porte et les recherches prolongées. Retirez autant d’objets que nécessaire à la fois et fermez la porte dès que possible.

3 Structure et fonctions

3.1 Composants essentiels

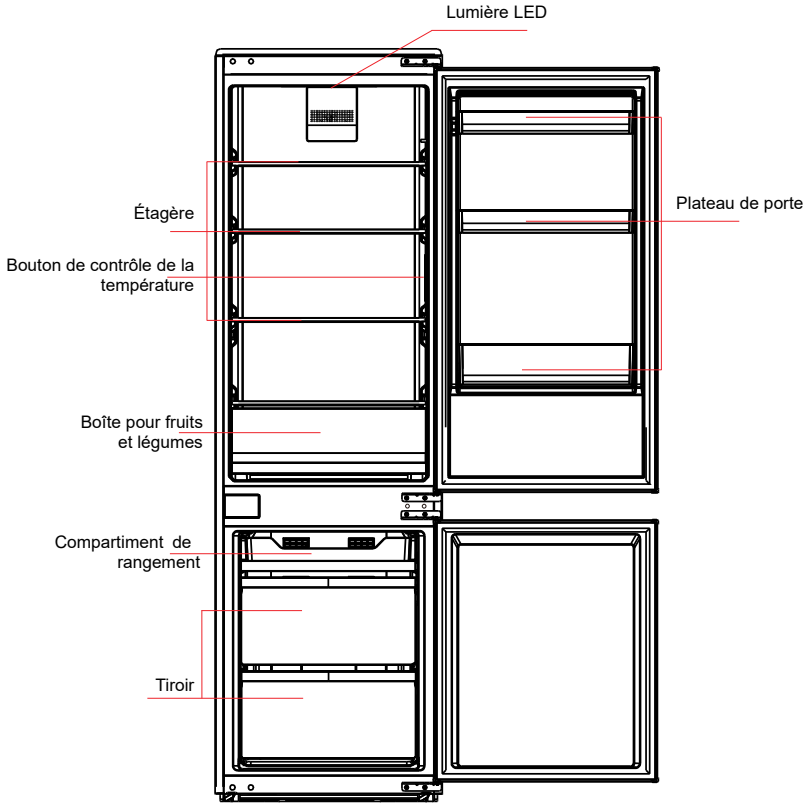

⚠ (L'image ci-dessus est donnée uniquement à titre de référence. La configuration réelle dépendra du produit physique ou de la déclaration du distributeur.)

Chambre frigorifique

- La chambre frigorifique convient au stockage d'une variété de fruits, légumes, boissons et autres aliments consommés à court terme, durée de stockage suggérée de 3 jours à 5 jours.
- Les aliments cuits ne doivent pas être placés dans la chambre frigorifique avant d'être à température ambiante.
- Il est recommandé de sceller les aliments avant de les mettre dans le congélateur.
- Les étagères en verre peuvent être ajustées vers le haut ou vers le bas à une distance raisonnable de stockage et une utilisation facile.

Chambre de congélation

- La faible température de la chambre de congélation peut garder les aliments frais pendant longtemps et est principalement utilisée pour stocker les aliments surgelés et faire de la glace.
- La chambre de congélation convient au stockage de viandes, poissons, boulettes de riz et autres aliments.
- Les gros morceaux de viande doivent de préférence être divisés en petits morceaux pour une congélation rapide et en faciliter la manipulation. Les aliments doivent être consommés dans le délai de conservation.

La position des tiroirs, boîtes à aliments, étagères, etc. placés selon le schéma de l'image ci-dessus est la plus économique en énergie.

Remarque : Le stockage d'une trop grande quantité d'aliments pendant le fonctionnement après le premier branchement peut nuire à l'effet de congélation du réfrigérateur. Les aliments stockés ne doivent pas bloquer la sortie d'air, autrement l'effet de congélation sera également réduit.

3.2 Fonctions

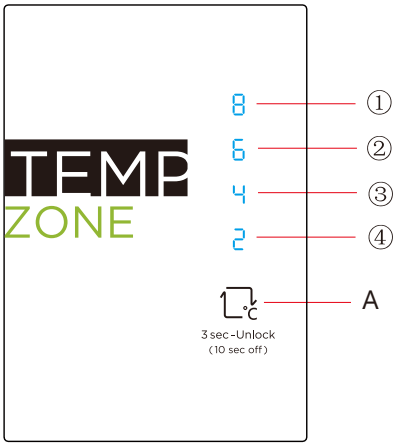

⚠ (L'image ci-dessus est donnée uniquement à titre de référence. La configuration réelle dépendra du produit physique ou de la déclaration du distributeur.)

1) Touche
A. Touche de réglage (de la température du compartiment réfrigérateur)

2) Écran
① Réglage 1 : 8°C
② Réglage 2 : 6°C
③ Réglage 3 : 4°C
④ Réglage 4 : 2°C

3) Écran
Une fois la mise sous tension initiale effectuée, l'écran s'allume pendant 3 secondes.
Puis le réfrigérateur fonctionne selon le réglage 3.
Affichage du fonctionnement normal
En cas de panne, le témoin correspondant se met à clignoter.
Autrement, il indique le réglage de température réel du réfrigérateur.

Code d'erreur	Description du défaut
Indicateur du réglage 1	Circuit du capteur de température du réfrigérateur
Indicateur du réglage 2	Capteur de décongélation du réfrigérateur
Indicateur du réglage 3	Sonde de dégivrage du congélateur
Indicateur du réglage 4	Capteur de température ambiante

4) Réglage de la température
Chaque fois que vous appuyez sur le bouton de réglage de la température A, la température change.
Une fois le réglage de la température terminé, le réfrigérateur se met en marche selon la valeur réglée après 30 secondes.
Séquence du réglage :

Réglage 1 → Réglage 2 → Réglage 3 → Réglage 4 →

Réglage recommandé : Chambre réfrigérée à 4°C.
Mode super congélation : appuyez sur le bouton A pendant 3 secondes pour activer le mode super congélation.

Lorsque vous appuyez à nouveau sur le bouton, ce mode sera désactivé. Si vous n'appuyez pas en mode super congélation, il s'arrête automatiquement au bout de 20 heures.

5) Verrouiller/Déverrouiller

Lorsque le panneau de commande de la température est verrouillé, maintenez appuyé le bouton de réglage de la température pendant 3 secondes pour le déverrouiller, toutes les LED se mettent à clignoter pendant 2 secondes lorsqu'il est déverrouillé.

Lorsque le panneau de commande de température est déverrouillé, si aucune opération ne se produit dans les 30 secondes, il se verrouille automatiquement.

6) Fonction de mise hors tension

① Mode d'entrée :

En mode déverrouillage, réglez le bouton SET sur 10 S (lorsque l'écran et les commandes du réfrigérateur sont tous éteints, le bouton SET prend effet lorsqu'il est relâché). Après 30 secondes, le réfrigérateur passe en mode fonction de mise hors tension, toutes les charges sont éteintes, l'écran et les commandes du réfrigérateur sont tous éteints dans ce mode.

② Méthode pour quitter :

En mode mise hors tension, appuyez sur le bouton SET pour quitter ce mode, le réfrigérateur retourne en mode commande normale.

4 Maintenance et nettoyage de l'appareil

4.1 Nettoyage général

- La poussière derrière le congélateur et au sol doit être nettoyée en temps opportun pour améliorer l'effet de refroidissement et l'économie d'énergie.
- Vérifiez régulièrement le joint du congélateur armoire pour s'assurer qu'il n'y a pas de débris. Nettoyez le joint de la porte avec un chiffon doux imbibé d'eau savonneuse ou de détergent dilué.
- L'intérieur du congélateur doit être nettoyé régulièrement pour éviter toute odeur.
- Il faut éteindre l'appareil avant de nettoyer l'intérieur, retirer tous les aliments, boissons, étagères, tiroirs, etc.
- Utilisez un chiffon doux ou une éponge pour nettoyer l'intérieur du congélateur avec une solution de deux cuillères à soupe de bicarbonate de soude et un litre d'eau tiède. Rincez ensuite à l'eau puis essuyez. Après le nettoyage, ouvrez la porte et laissez sécher à l'air libre avant de brancher l'appareil.
- Pour les zones difficiles à nettoyer dans le congélateur (telles que espaces étroits, trous et coins), il est recommandé de les essuyer régulièrement avec un chiffon doux, une brosse douce, etc. et si nécessaire, combiné avec certains outils auxiliaires (tels que bout de bois mince) pour éviter toute accumulation de contaminants ou de bactéries dans ces zones.
- N'utilisez pas de savon, détergent, poudre à récurer, nettoyant en vaporisateur, etc., car ils peuvent laisser des odeurs à l'intérieur du congélateur ou des aliments contaminés.
- Nettoyez les bouteilles, étagères et tiroirs avec un chiffon doux imbibé d'eau savonneuse ou de détergent dilué. Séchez avec un chiffon doux ou laissez sécher naturellement.
- Nettoyez la surface extérieure du congélateur avec un chiffon doux imbibé d'eau savonneuse ou de détergent, puis l'essuyer.
- N'utilisez pas de brosses dures, de billes de nettoyage en acier, de brosses métalliques, d'abrasifs (tels que dentifrice), de solvants organiques (tels qu'alcool, acétone, huile de banane, etc.), de l'eau bouillante, des produits acides ou alcalins, qui peuvent endommager la surface et l'intérieur du congélateur. L'eau bouillante et les solvants organiques tels que le benzène peuvent déformer ou endommager les pièces en plastique.
- Ne rincez pas directement avec de l'eau ou d'autres liquides pendant le nettoyage pour éviter les courts-circuits ou affecter l'isolation électrique après immersion.



⚠ Il faut débrancher le congélateur avant la décongélation et le nettoyage.

4.2 Décongélation

- Le réfrigérateur est fabriqué selon le principe de refroidissement par air et dispose donc d'une fonction de dégivrage automatique. Le givre formé en raison du changement de saison ou de température peut également être éliminé manuellement en débranchant l'appareil ou en l'essuyant avec une serviette sèche.

4.3 Hors service

- Panne de courant : En cas de panne de courant, même en été, les aliments à l'intérieur de l'appareil peuvent être conservés plusieurs heures ; pendant la panne de courant, les heures d'ouverture de la porte doivent être réduites et aucun aliment frais ne doit plus être mis dans l'appareil.
- Longue période de non utilisation : L'appareil doit être débranché et nettoyé ; laissez es portes ouvertes pour éviter les odeurs.
- Déplacement : Avant de déplacer le réfrigérateur, mettez tous les objets à l'envers, fixez les cloisons en verre, le bac à légumes, les tiroirs de la chambre de congélation, etc. avec du ruban adhésif, et serrez les pieds de nivellement ; fermez les portes et les fixer avec du ruban adhésif. Pendant le déplacement, l'appareil ne doit pas être posé à l'envers ou horizontalement, ni être soumis à des vibrations ; l'inclinaison pendant le mouvement ne doit pas dépasser 45°.

⚠ Une fois mis en marche, l'appareil doit fonctionner en continu. En règle générale, le fonctionnement de l'appareil ne doit pas être interrompu ; autrement sa durée de vie peut être réduite.

5 Dépannage

Vous pouvez essayer de résoudre vous-même les problèmes simples suivants.
Si vous n'y arrivez pas, contactez le service après-vente.

Échec de l'opération	Vérifiez si l'appareil est branché au secteur ou si la fiche est bien en contact. Vérifiez si la tension est trop basse. Vérifiez s'il y a une panne de courant ou des circuits partiels se sont déclenchés.
Odeur	Les aliments susceptibles d'émettre des odeurs doivent être bien enveloppés. Vérifiez s'il y a des aliments pourris. Nettoyez l'intérieur du réfrigérateur.
Compresseur fonctionnant pendant une longue période	Un fonctionnement prolongé du réfrigérateur est normal en été lorsque la température ambiante est élevée. Il n'est pas recommandable d'avoir trop d'aliments dans l'appareil en même temps. Les aliments doivent refroidir avant d'être mis dans l'appareil. Les portes sont ouvertes trop fréquemment.
La lumière ne s'allume pas	Vérifiez si le réfrigérateur est branché à l'alimentation électrique et si la lumière est endommagée. Faites remplacer la lumière par un professionnel.
Les portes ne peuvent pas être correctement fermées	La porte est coincée par des aliments. Le réfrigérateur est incliné.
Bruit fort	Vérifiez si le sol est bien horizontal et si le réfrigérateur est placé de manière stable. Vérifiez si les accessoires sont placés aux bons endroits.
Le joint de la porte n'est pas étanche	Éliminez tout corps étranger sur le joint de la porte. Chauffez le joint de la porte, puis le refroidir pour le restaurer (ou soufflez dessus avec un séchoir électrique ou utilisez une serviette chaude).
Débordement du bac à eau	Il y a trop d'aliments dans la chambre ou les aliments stockés contiennent trop d'eau, cela entraîne une forte décongélation. Les portes ne sont pas fermées correctement, cela entraîne une décongélation due à l'entrée d'air et une augmentation d'eau.
Enceinte chaud	Dissipation thermique du condenseur intégré via l'enceinte, ce qui est normal. Lorsque l'enceinte devient chaude en raison de la température ambiante élevée et du stockage de trop d'aliments, prévoyez une bonne ventilation pour faciliter la dissipation de la chaleur.
Condensation de surface	La condensation sur la surface extérieure et les joints de porte du réfrigérateur est normale lorsque l'humidité ambiante est trop élevée. Il suffit d'essuyer la condensation avec une serviette propre.
Bruit anormal	Buzz : Le compresseur peut produire des bourdonnements qui sont forts en particulier au démarrage ou à l'arrêt. C'est normal. Craquements : Le fluide frigorigène qui circule à l'intérieur de l'appareil peut produire des craquements, ce qui est normal.

Tableau 1 Classes climatiques

Classe	Symbole	Plage de température de fonctionnement °C
Tempéré étendu	**SN**	**+10 à +32**
Tempéré	**N**	**+16 à +32**
Subtropical	**ST**	**+16 à +38**
Tropical	**T**	**+16 à +43**

Tempéré étendu : « Ce réfrigérateur est destiné à être utilisé à des températures ambiantes comprises entre 10°C et 32°C »
Tempéré : « Ce réfrigérateur est destiné à être utilisé à des températures ambiantes comprises entre 16°C et 32°C »
Subtropical : « Ce réfrigérateur est destiné à être utilisé à des températures ambiantes comprises entre 16°C et 38°C »
Tropical : « Ce réfrigérateur est destiné à être utilisé à des températures ambiantes comprises entre 16°C et 43°C »

Spécial pour les nouvelles normes européennes :
Les pièces commandées dans le tableau suivant peuvent être acquises à partir du canal_ :

Pièce commandée	*Fourni par*	*Temps minimum requis pour la fourniture*
Thermostat	*Personnel professionnel de maintenance*	*Au moins 7 ans après le lancement du dernier modèle sur le marché*
Capteurs de température	*Personnel professionnel de maintenance*	*Au moins 7 ans après le lancement du dernier modèle sur le marché*
Cartes de circuit imprimé	*Personnel professionnel de maintenance*	*Au moins 7 ans après le lancement du dernier modèle sur le marché*
Sources de lumière	*Personnel professionnel de maintenance*	*Au moins 7 ans après le lancement du dernier modèle sur le marché*
Poignées de porte	*Réparateurs professionnels et utilisateurs finaux*	*Au moins 7 ans après le lancement du dernier modèle sur le marché*
Charnières de porte	*Réparateurs professionnels et utilisateurs finaux*	*Au moins 7 ans après le lancement du dernier modèle sur le marché*
Tiroirs	*Réparateurs professionnels et utilisateurs finaux*	*Au moins 7 ans après le lancement du dernier modèle sur le marché*
Paniers	*Réparateurs professionnels et utilisateurs finaux*	*Au moins 7 ans après le lancement du dernier modèle sur le marché*
Joint d'étanchéité de la porte	*Réparateurs professionnels et utilisateurs finaux*	*Au moins 10 ans après le lancement du dernier modèle sur le marché*

INHOUDSOPGAVE

1 Veiligheidswaarschuwingen 97

1.1 Waarschuwing 97
1.2 Betekenis van waarschuwingssymbolen voor veiligheid 99
1.3 Waarschuwingen met betrekking tot elektriciteit 99
1.4 Waarschuwingen voor gebruik 100
1.5 Waarschuwingen voor plaatsing 100
1.6 Waarschuwingen voor energie 101
1.7 Waarschuwingen voor verwijdering 101

2 Juist gebruik van koelkasten 102

2.1 Plaatsing 102
2.2 Installatie in kast 103
2.3 Deur rechts-links veranderen 106
2.4 De lamp wisselen 109
2.5 Starten 109
2.6 Tips voor energiebesparing 109

3 Ontwerp en functies 110

3.1 Belangrijke onderdelen 110
3.2 Functies 111

4 Onderhoud en verzorging van het apparaat 113

4.1 Algemeen schoonmaken 113
4.2 Ontdooien 113
4.3 Buiten bedrijf 113

5 Probleemoplossing 114

1 Veiligheidswaarschuwingen

1.1 Waarschuwing



Waarschuwing: risico op brand/brandbare materialen

Dit apparaat is bedoeld voor gebruik in huishoudelijke en soortgelijke toepassingen. zoals personeelskeukens in winkels, kantoren en andere werkomgevingen; boerderijen en door klanten in hotels, motels en andere woonachtige omgevingen; bed & breakfast-achtige omgevingen; catering en soortgelijke non-retailtoepassingen.

Dit apparaat is niet bestemd voor gebruik door personen (waaronder kinderen) met verminderde lichamelijke, zintuiglijke of verstandelijke vermogens, of door personen met gebrek aan ervaring of kennis, tenzij er toezicht wordt gehouden of instructies worden gegeven door de persoon die voor hun veiligheid verantwoordelijk is.

Kinderen moeten onder toezicht staan om ervoor te zorgen dat ze niet met het apparaat spelen.

Als het netsnoer van het apparaat beschadigd is, dient het door de fabrikant of zijn klantenservice of een soortgelijk gekwalificeerde persoon vervangen te worden, om gevaren te voorkomen.

Bewaar geen explosieve stoffen, zoals spuitbussen met een brandbaar drijfgas, in dit apparaat.

Het apparaat moet worden losgekoppeld na gebruik en voordat onderhoud door de gebruiker aan het apparaat wordt uitgevoerd.

Waarschuwing: Houd ventilatieopeningen in de behuizing van het apparaat of de inbouwkast vrij van belemmeringen.

Waarschuwing: Gebruik geen mechanische apparaten of andere middelen voor het versnellen van het ontdooiproces, anders dan die door de fabrikant worden aanbevolen.

Waarschuwing: Beschadig het koelcircuit niet.

Waarschuwing: Gebruik geen elektrische apparaten in een voedselopbergvak van het apparaat, tenzij deze van een type zijn dat is aanbevolen door de fabrikant.

Waarschuwing: Laat de koelkast volgens de lokale voorschriften achter, want deze gebruikt brandbaar blaasgas en koelmiddel.

Waarschuwing: Zorg er bij het plaatsen van het apparaat voor dat het netsnoer niet bekneld of beschadigd raakt.

Waarschuwing: Plaats niet meerdere draagbare stekkerdozen of draagbare voedingen aan de achterkant van het apparaat.

Gebruik geen verlengsnoeren of niet-geaarde (twee pennen) adapters.

Gevaar: Risico op beknelling van kinderen. Voordat u uw oude koelkast of vriezer afvoert:

- Haal de deuren eraf.
- Laat de rekken op hun plaats zodat kinderen niet gemakkelijk naar binnen kunnen klimmen.

De koelkast moet worden losgekoppeld van de voedingsbron voordat u probeert het accessoire te installeren.

Koelmiddel en cyclopentaan-schuimmateriaal, dat voor het apparaat wordt gebruikt, zijn ontvlambaar. Daarom moet het apparaat, wanneer deze wordt afgedankt, uit de buurt van elke vuurbron worden bewaard en worden hersteld door een speciaal herstelbedrijf met overeenkomstige kwalificatie anders dan worden verwijderd door verbranding, om schade aan het milieu of andere schade te voorkomen.

Voor EN-standaard: Dit apparaat kan worden gebruikt door kinderen vanaf 8 jaar en personen met verminderde fysieke, zintuiglijke of mentale capaciteiten, of met een tekort aan kennis en ervaring, vooropgesteld dat zij onder toezicht staan of instructies hebben gekregen met betrekking tot veilig gebruik van het apparaat en de mogelijke risico's hebben begrepen. Kinderen mogen niet met het apparaat spelen. Reiniging en onderhoud mogen niet worden uitgevoerd door kinderen zonder toezicht. Kinderen van 3 tot 8 jaar mogen koelapparatuur laden en lossen.

Zorg ervoor wanneer de deuren of deksels voorzien zijn van sloten en sleutels, dat de sleutels buiten het bereik van kinderen worden gehouden en niet in de buurt van het koelapparaat, om te voorkomen dat kinderen binnenin worden opgesloten.

Dit apparaat is uitsluitend bedoeld voor huishoudelijk gebruik.

Neem de volgende instructies in acht om besmetting van voedsel te voorkomen:

- Het langdurig openen van de deur kan leiden tot een aanzienlijke stijging van de temperatuur in de compartimenten van het apparaat.
- Maak regelmatig oppervlakken schoon die in contact kunnen komen met voedsel en toegankelijke afvoersystemen.
- Schoonwatertanks als ze 48 uur niet zijn gebruikt; spoel het watersysteem dat is aangesloten op een waterleiding als er gedurende 5 dagen geen water is verbruikt. (opmerking 1)
- Bewaar rauw vlees en vis in geschikte bakjes in de koelkast, zodat het niet in contact komt met of druppelt op ander voedsel.
- Diepvriescompartimenten met twee sterren zijn geschikt voor het bewaren van vooraf ingevroren voedsel, het bewaren of maken van ijs en het maken van ijsblokjes. (opmerking 2)
- Diepvriescompartimenten met een , twee en drie sterren zijn niet geschikt voor invriezen van vers voedsel. (opmerking 3)
- Voor apparaten zonder 4-sterrenvak: deze koelkast is niet geschikt voor het invriezen van levensmiddelen. (opmerking 4)
- Als het koelapparaat lange tijd leeg blijft staan, schakel dan het apparaat uit, ontdooi het, maak het schoon, droog en laat de deur open staan om schimmelvorming in het apparaat te voorkomen.

Opmerking 1,2, 3,4: Bevestig of het van toepassing is volgens uw type productcompartiment.

Elke vervanging of onderhoud van de LED-lampen is bedoeld om te worden uitgevoerd door de fabrikant, zijn dealer of een vergelijkbaar gekwalificeerd persoon. Dit product bevat een lichtbron van energie-efficiëntieklasse <F>
Dit apparaat is uitsluitend bedoeld voor huishoudelijk gebruik.

WAARSCHUWING: Om gevaar te vermijden ten gevolge van instabiliteit van het apparaat, dient het geïnstalleerd te worden overeenkomstig de instructies.

WAARSCHUWING: Sluit alleen aan op drinkwatervoorziening. (Geschikt voor ijsmachine)

Houd buiten bereik van kinderen en niet in de buurt van vriezer (of koelkast) om te voorkomen dat een kind bekneld raakt. Geschikt voor producten met sloten

1.2 Betekenis van waarschuwingssymbolen voor veiligheid

Verbodssymbool	Dit is een verbodssymbool. Elke niet-naleving van instructies die met dit symbool zijn gemarkeerd, kan leiden tot schade aan het product of de persoonlijke veiligheid van de gebruiker in gevaar brengen.
Waarschuwingssymbool	Dit is een waarschuwingssymbool. Het is vereist om te werken in strikte naleving van de instructies die zijn gemarkeerd met dit symbool; of anders kan schade aan het product of persoonlijk letsel worden veroorzaakt.
Opmerkingssymbool	Dit is een opmerkingssymbool. Instructies gemarkeerd met dit symbool vereisen speciale voorzichtigheid. Onvoldoende voorzichtigheid kan leiden tot licht of matig letsel of schade aan het product.

Deze handleiding bevat veel belangrijke veiligheidsinformatie die door de gebruiker in acht moet worden genomen.

1.3 Waarschuwingen met betrekking tot elektriciteit

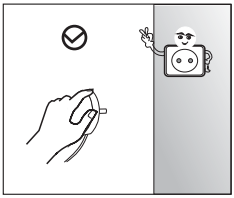

- Trek niet aan het netsnoer wanneer u de stekker van de koelkast uit het stopcontact trekt. Houd de stekker stevig vast en trek deze rechtstreeks uit het stopcontact.
- Voor een veilig gebruik mag u het netsnoer niet beschadigen of het netsnoer gebruiken als het beschadigd of versleten is.

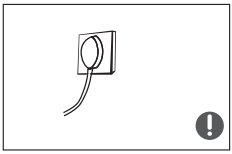

- Gebruik een speciaal stopcontact en het stopcontact mag niet worden gedeeld met andere elektrische apparaten.
  Het netsnoer moet stevig in het stopcontact zitten, anders kan er brand ontstaan.
- Zorg ervoor dat het stopcontact is uitgevoerd met betrouwbare randaarde.

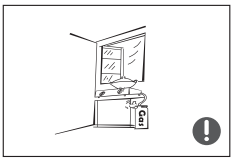

- Draai de klep van het lekkende gas dicht en open vervolgens de deuren en ramen in geval van gaslekkage en andere brandbare gassen. Koppel de koeler en andere elektrische apparaten niet los, aangezien de vonken brand kunnen veroorzaken.

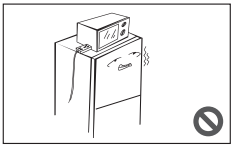

- Gebruik geen elektrische apparaten bovenop het apparaat die bestemd zijn voor het bewaren van levensmiddelen, tenzij deze van een type zijn dat door de fabrikant wordt aanbevolen.

1.4 Waarschuwingen voor gebruik

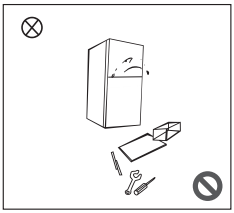

- Demonteer of reconstrueer de koelkast niet willekeurig en beschadig het koelcircuit niet; onderhoud van het apparaat moet worden uitgevoerd door een specialist.
- Een beschadigd netsnoer moet worden vervangen door de fabrikant, de onderhoudsafdeling of aanverwante professionals om gevaar te voorkomen.

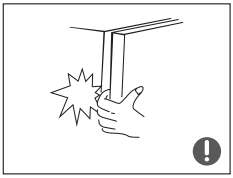

- De openingen tussen de koelkastdeuren en tussen de deuren en de koelkast zijn klein. Let erop dat u uw hand niet in deze gebieden steekt om te voorkomen dat uw vinger bekneld raakt. Wees voorzichtig als u de deur van de koelkast sluit om te voorkomen dat voorwerpen vallen.
- Pak geen voedsel of bakjes met natte handen in de vrieskamer wanneer de koelkast in werking is, vooral metalen bakjes om bevriezing te voorkomen.



- Laat een kind niet in de koelkast stappen of erop klimmen; anders kan verstikking of letsel door vallen van het kind worden veroorzaakt.

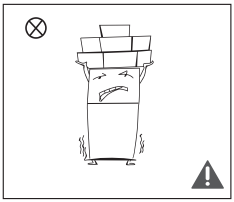

- Plaats geen zware voorwerpen op de bovenkant van de koelkast, aangezien voorwerpen kunnen vallen wanneer de deur wordt gesloten of geopend, en onbedoeld letsel kunnen veroorzaken.
- Trek de stekker uit het stopcontact in geval van stroomuitval of reiniging. Sluit de koeler niet binnen vijf minuten aan op de stroomvoorziening om schade aan de compressor te voorkomen als gevolg van opeenvolgend starten.

1.5 Waarschuwingen voor plaatsing

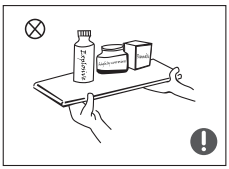

- Plaats geen brandbare, explosieve, vluchtige en zeer corrosieve voorwerpen in de koeler om schade aan het product of ongevallen door brand te voorkomen.
- Plaats geen brandbare voorwerpen in de buurt van de koelkast om brand te voorkomen.

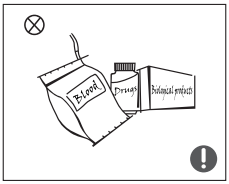

- De koelkast is bedoeld voor huishoudelijk gebruik, zoals het bewaren van voedsel; het mag niet worden gebruikt voor andere doeleinden, zoals bewaren van bloed, medicijnen of biologische producten, enz.



- Bewaar geen bier, drank of andere vloeistoffen in flessen of gesloten bakjes in de vrieskamer van de koelkast; of anders kunnen de flessen of gesloten bakjes barsten als gevolg van bevriezing en schade veroorzaken.

1.6 Waarschuwingen voor energie

Waarschuwing voor energie

1) Koelapparaten werken mogelijk niet consistent (mogelijkheid tot ontdooien van de inhoud of te hoge temperatuur in het diepvriesvak) wanneer ze voor een langere periode onder het koude einde van het temperatuurbereik worden geplaatst waarvoor de koelkast is ontworpen.
2) Het feit dat bruisende dranken niet mogen worden bewaard in vriesvakken of kasten voor voedsel of in vakken of kasten met een lage temperatuur, en dat sommige producten, zoals waterijsjes, niet te koud mogen worden geconsumeerd;
3) De door de voedselproducenten aanbevolen bewaartijd(en) voor alle soorten voedsel en in het bijzonder voor commercieel diepgevroren voedsel in voedsel-diepvriezers en bewaarvakken of -kasten voor diepgevroren voedsel mogen niet worden overschreden;
4) De voorzorgsmaatregelen die nodig zijn om een overmatige temperatuurstijging van de diepvriesproducten te voorkomen tijdens het ontdooien van de koelkast, zoals het verpakken van de diepvriesproducten in meerdere lagen krantenpapier.
5) Het feit dat een temperatuurstijging van de diepvriesproducten tijdens handmatig ontdooien, onderhoud of reinigen de houdbaarheid zou kunnen verkorten.

1.7 Waarschuwingen voor verwijdering

Koelmiddel en cyclopentaan-schuimmateriaal, dat voor de koelkast wordt gebruikt, zijn ontvlambaar. Daarom moet het apparaat, wanneer deze wordt afgedankt, uit de buurt van elke vuurbron worden bewaard en worden hersteld door een speciaal herstelbedrijf met overeenkomstige kwalificatie anders dan worden verwijderd door verbranding, om schade aan het milieu of andere schade te voorkomen.

Wanneer de koelkast wordt afgedankt, demonteer dan de deuren, en verwijder de pakking van deur en rekken; plaats de deuren en rekken op een geschikte plek, zodat kinderen niet klem komen te zitten.



Correcte verwijdering van dit product:
Deze markering geeft aan dat dit product niet moet worden weggegooid met ander huishoudelijk afval. Recycle dit product op verantwoordelijke wijze om het hergebruik van grondstoffen te bevorderen en mogelijke schadelijke effecten op het milieu en de volksgezondheid wegens ongescheiden afvalverwijdering te voorkomen. Lever uw oude apparaat in bij specifieke inzamelpunten of neem contact op met de winkel waar u het product hebt aangeschaft. Ze kunnen dit product meenemen voor milieuvriendelijk recyclen.

2 Juist gebruik van koelkasten

2.1 Plaatsing

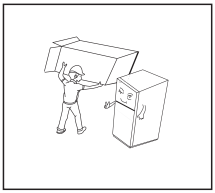

- Verwijder voor gebruik al het verpakkingsmateriaal, inclusief de onderste kussentjes, schuimkussentjes en tape aan de binnenkant van de koelkast; scheur de beschermfolie op de deuren en de koelkastbehuizing af.

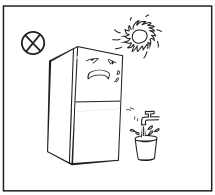

- Houd warmte uit de buurt en vermijd direct zonlicht. Plaats de vriezer niet op vochtige of waterige plaatsen om roest of vermindering van het isolerende effect te voorkomen.
- Spuit of was de koelkast niet; plaats de koelkast niet op vochtige plaatsen waardoor deze gemakkelijk met water kan worden bespat om de elektrische isolatie-eigenschappen van de koelkast niet te beïnvloeden.

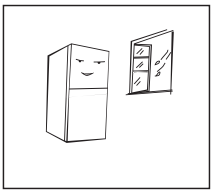

- De koelkast moet op een goed geventileerde plaats binnenshuis worden geplaatst; de grond moet vlak en stevig zijn.

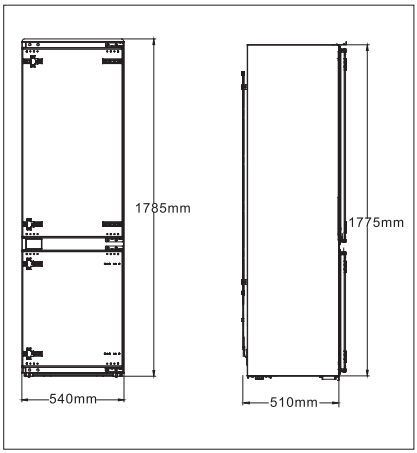

- Afmetingen buitenkant kast, raadpleeg de getoonde afbeelding links

Voorzorgsmaatregelen voor de installatie:
De informatie in de gebruiksaanwijzing is alleen ter referentie. Het fysieke product kan verschillen.
Voordat u accessoires installeert en afstelt, moet u ervoor zorgen dat de koelkast is losgekoppeld van het stopcontact.

2.2 Installatie in kast

- Vereiste kastafmeting.

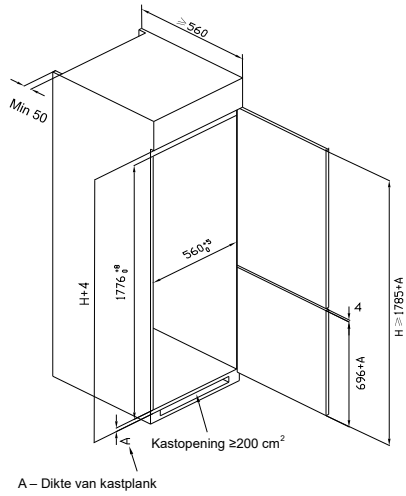

- Druk de koelkast in de kast en pas deze aan om ervoor te zorgen dat de randvouw van het bovenste schot de bovenrand van de kast volledig raakt en dat de limiethaak van de steunpoot de onderkant van de kast volledig raakt.

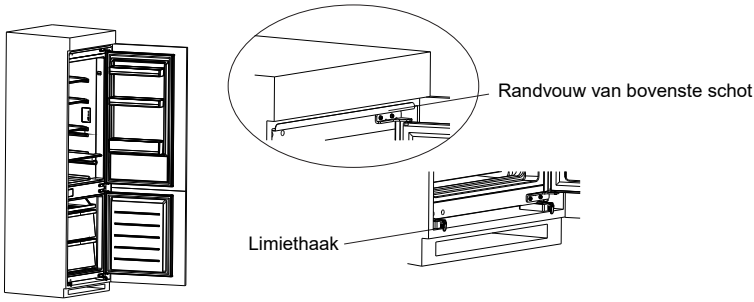

- Bevestig de steunpoot met schroeven en plaats vervolgens de schroefdoppen.

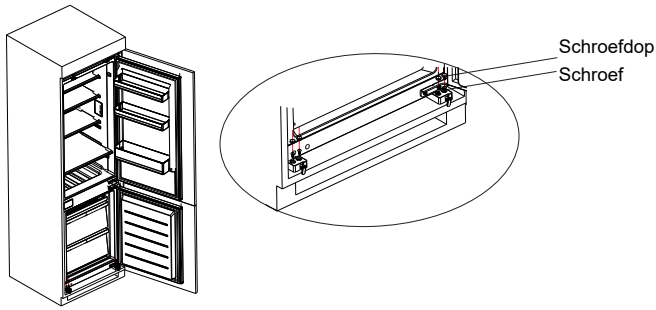

- Bevestig het bovenste schot met schroeven aan de bovenkant van de binnenkant van de kast en plaats vervolgens de schroefdoppen.

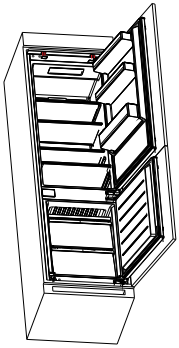

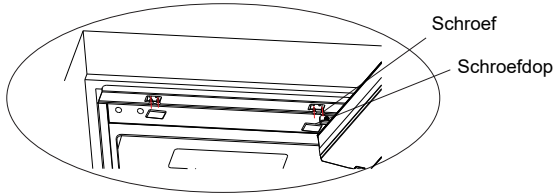

- Open de onderste deur van de kast in de maximale hoek en open de onderste deur van de koelkast naar de overeenkomstige positie. Schuif het blok om ervoor te zorgen dat de binnenrand is uitgelijnd met de onderste deurrand van de koelkast, bevestig het blok vervolgens aan de deur van de kast met een schroef en plaats schroefdoppen. Bevestig de bovenste koelkastdeur op dezelfde manier aan de kastdeur.

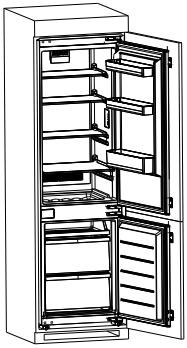

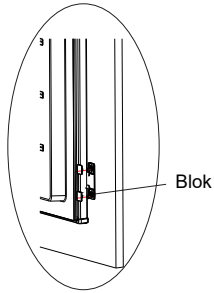

- Haal de afdichtstrip uit de accessoirezak en druk deze in de opening tussen de kast en de koelkast. Installatie is voltooid.

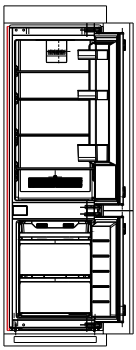

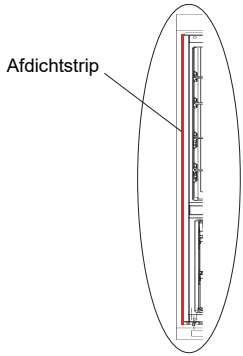

- Verwijder de decoratieve afdekking aan de linkerkant van de balk in de koelkast en verwijder het bevestigingsblok van de middelste balk, schroeven en plastic inzetstukken in de zak. Steek vervolgens de plastic inzetstukken in twee bovenste gaten van de middelste balk en de onderste gaten en bevestig vervolgens het bevestigingsblok van de middelste balk met schroeven aan twee middelste gaten van de middelste balk. Wanneer de schroef half is vastgedraaid, verplaatst u het bevestigingsblok naar de kast en draait u de schroeven vast. Draai tot slot het bevestigingsblok op de kast vast met de kleine schroeven. De installatie is nu voltooid. (Dit voorwerp is optioneel voor het bevestigingsblok van de middenbalk)

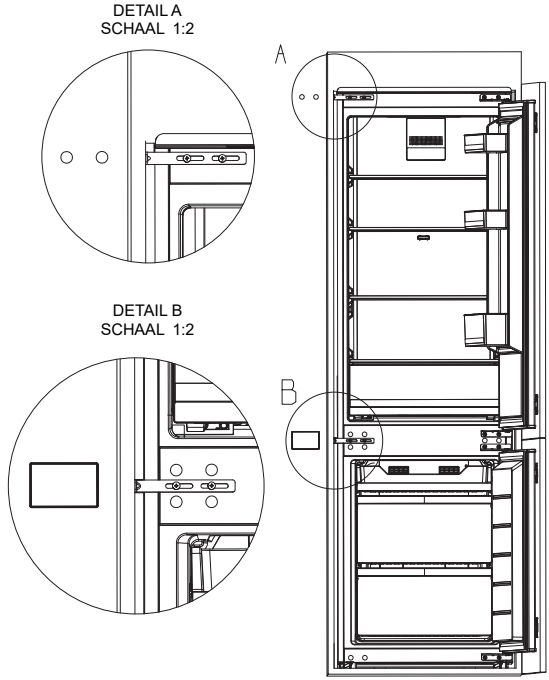

(De bovenstaande afbeelding is alleen voor referentie. De daadwerkelijke configuratie is afhankelijk van het fysieke product of de verklaring van de distributeur.)

2.3 Deur rechts-links veranderen

Lijst met gereedschap die door de gebruiker moeten worden verstrekt			
	Kruiskopschroevendraaier		Plamuurmes Dunne platte schroevendraaier
	5/16" Ratelset		Afplakband

1) Zet de koelkast uit en verwijder alle voorwerpen uit de deurvakken.
2) Verwijder het bovenste scharnier en de doppen van de koelkastdeur.

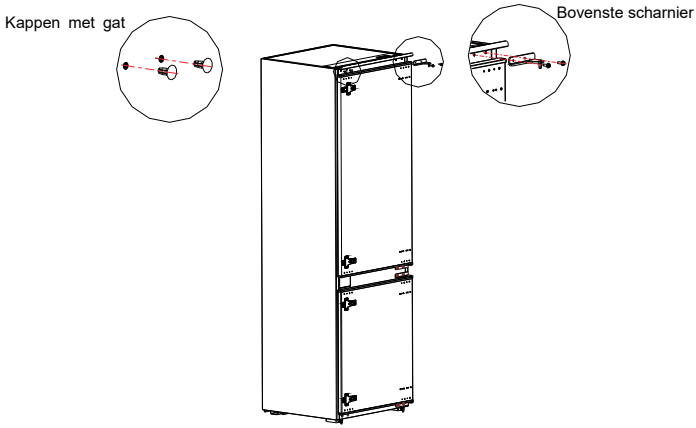

3) Verwijder de koelkastdeur, het onderste scharnier en het deksel van het gat.

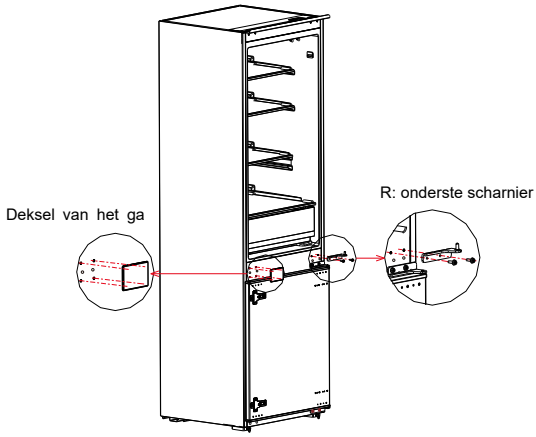

4) Verwissel de R: onderste scharnier en R: bovenste scharnier, installeer ze vervolgens volgens onderstaande stappen en plaats de doppen van de bovenste gaten.
5) Verwijder de twee vaste blokken van de koelkastdeur en draai ze 180°, en installeer ze aan de andere kant van de koelkastdeur.

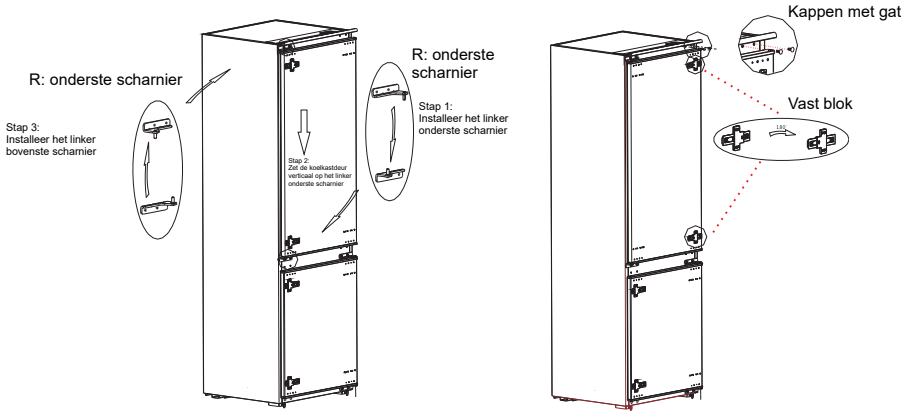

6) Verwijder het bovenste scharnier van de vriezerdeur en de plugpen.
7) Verwijder de vriezerdeur, het onderste scharnier en kappen met gat.

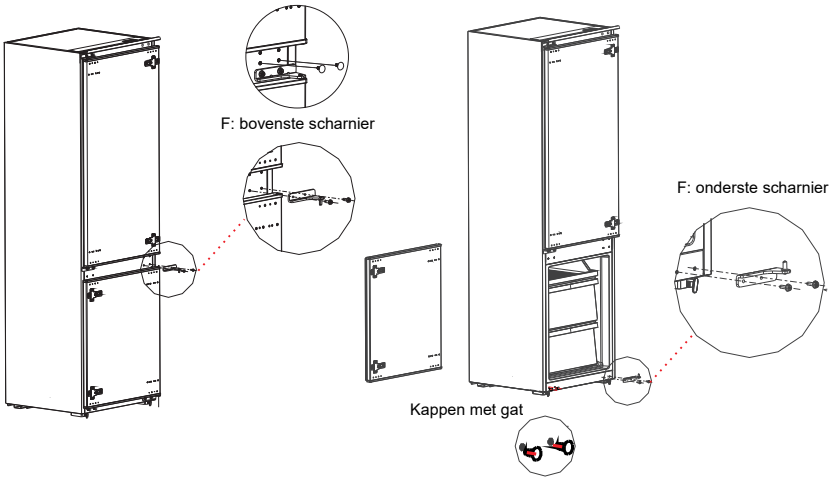

8) Verwissel de F: onderste scharnier en F: bovenste scharnier, installeer ze vervolgens volgens onderstaande stappen en installeer de bovenste gatafdekking en de onderste gatdoppen.
9) Verwijder de twee vaste blokken van de vriezerdeur en draai ze 180°, en installeer ze aan de andere kant van de vriezerdeur.

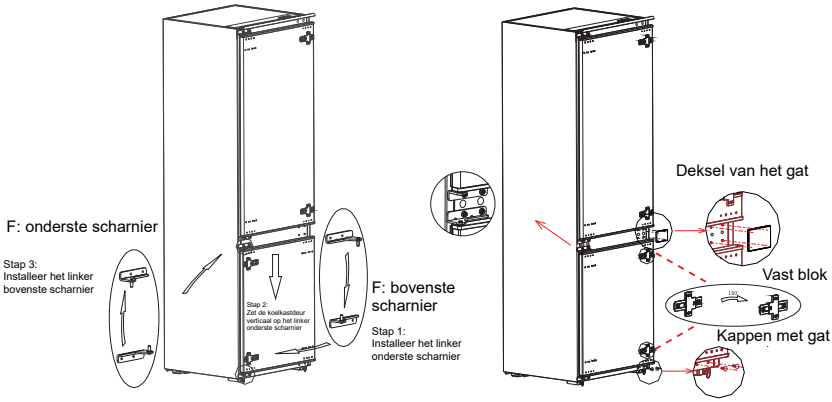

10) De afbeelding na voltooiing wordt weergegeven zoals hieronder

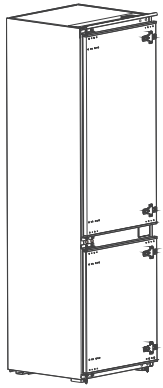

(De bovenstaande afbeelding is alleen voor referentie. De daadwerkelijke configuratie is afhankelijk van het fysieke product of de verklaring van de distributeur.)

2.4 De lamp wisselen

Elke vervanging of onderhoud van de LED-lampen is bedoeld om te worden uitgevoerd door de fabrikant, zijn dealer of een vergelijkbaar gekwalificeerd persoon.

2.5 Starten

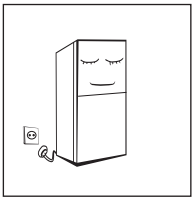

- Laat de koelkast voor de eerste start een half uur stilstaan voordat u deze op het stopcontact aansluit.
- Voordat u verse of diepgevroren voedsel plaatst, moet de koelkast 2-3 uur hebben gedraaid, of meer dan 4 uur in de zomer wanneer de omgevingstemperatuur hoog is.

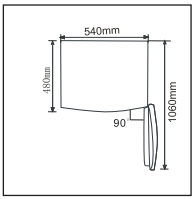

- Houd voldoende ruimte over voor het gemakkelijk openen van de deuren en lades of een verklaring van de distributeur.

2.6 Tips voor energiebesparing

- Het apparaat moet in het koelste gedeelte van de ruimte worden geplaatst, uit de buurt van warmteproducerende apparaten of verwarmingskanalen en niet in direct zonlicht.
- Laat warme voedsel afkoelen tot kamertemperatuur voordat u ze in het apparaat plaatst. Het apparaat overbeladen dwingt de compressor om langer te draaien. Voedsel dat te langzaam invriest, kan kwaliteit verliezen of bederven.
- Zorg ervoor dat u voedsel goed verpakt en veeg de bakjes droog voordat u ze in het apparaat plaatst. Dit vermindert de vorming van ijs in het apparaat.
- Het opbergvak van het apparaat mag niet worden bekleed met aluminiumfolie, vetvrij papier of papieren handdoekjes. Voeringen belemmeren de circulatie van koude lucht, waardoor het apparaat minder efficiënt wordt.
- Organiseer en label voedsel om deur openen en uitgebreide zoeken te verminderen. Verwijder zoveel items als nodig in één keer en sluit de deur zo snel mogelijk.

3 Ontwerp en functies

3.1 Belangrijke onderdelen

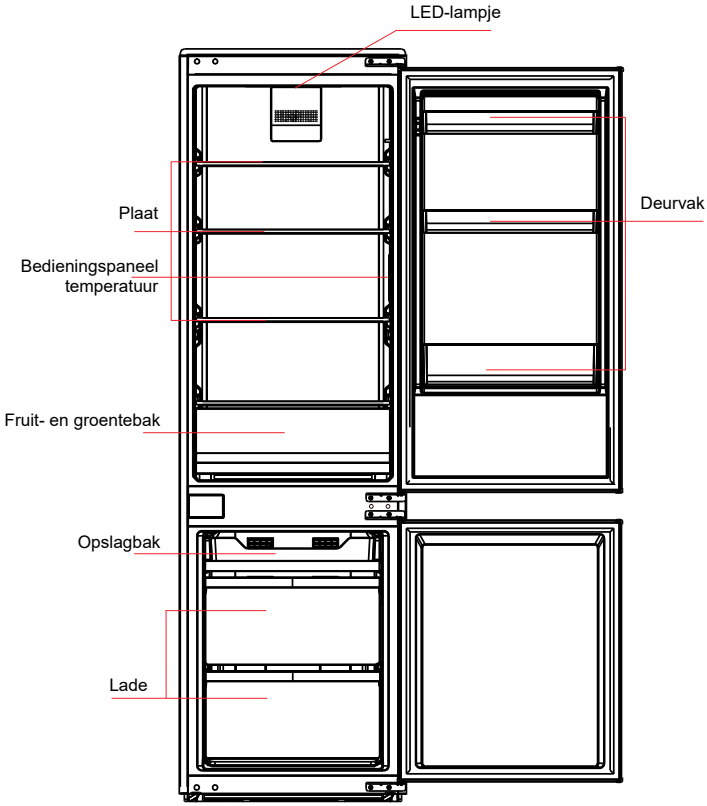

⚠ (De bovenstaande afbeelding is alleen voor referentie. De daadwerkelijke configuratie is afhankelijk van het fysieke product of de verklaring van de distributeur.)

Koelkamer

- De koelkamer is geschikt voor het bewaren van een verscheidenheid aan fruit, groenten, dranken en ander voedsel dat op korte termijn wordt geconsumeerd, een aanbevolen bewaartijd van 3 dagen tot 5 dagen.
- Gekookt voedsel mag pas in de koelruimte worden geplaatst als het is afgekoeld tot kamertemperatuur.
- Het wordt aanbevolen om voedsel af te dichten voordat u het in de koelkast plaatst.
- De glazen planken kunnen omhoog of omlaag worden versteld voor een redelijke hoeveelheid opslagruimte en gemakkelijk gebruik.

Vrieskamer

- De vrieskamer met lage temperatuur kan voedsel lang vers houden en wordt voornamelijk gebruikt voor het bewaren van bevroren voedsel en het maken van ijs.
- De vrieskamer is geschikt voor het bewaren van vlees, vis, rijstballen en ander voedsel dat niet op korte termijn wordt geconsumeerd.
- Stukken vlees worden bij voorkeur in kleine stukjes verdeeld om ze snel in te vriezen en gemakkelijk toegankelijk te maken. Houd er rekening mee dat voedsel binnen de houdbaarheidstermijn moet worden geconsumeerd.

Laden, voedselbakken, planken, enz. geplaatst volgens de positie in de bovenstaande afbeelding zijn het meest energiezuinig.

Opmerking: Het bewaren van te veel voedsel tijdens het gebruik na de eerste aansluiting op het stopcontact kan het invrieseffect van de koelkast nadelig beïnvloeden. Het bewaarde voedsel mag de luchtuitlaat niet blokkeren; anders wordt ook het invrieseffect nadelig beïnvloed.

3.2 Functies

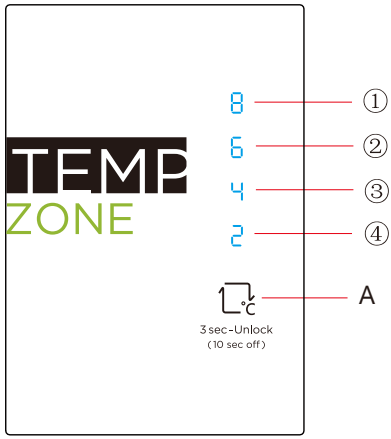

⚠ (De bovenstaande afbeelding is alleen voor referentie. De daadwerkelijke configuratie is afhankelijk van het fysieke product of de verklaring van de distributeur.)

1) Toets
A. Insteltoets (Temperatuurinstelknop van koelgedeelte)

2) Display
① instelling 1: 8°C
② instelling 2: 6°C
③ instelling 3: 4°C
④ instelling 4: 2°C

3) Display
Zodra het display voor het eerst is ingeschakeld, wordt het gedurende 3 seconden op volledig scherm weergegeven.
En vervolgens draait de koelkast volgens stand 3.
Normale bedieningsdisplay:
Bij een storing knippert de bijbehorende LED.
Als er geen storingen zijn, wordt de werkelijke temperatuurinstelling van de koelkast weergegeven.

Foutcode	Beschrijving van de fout
indicatorinstelling 1	Circuit temperatuursensor koelkast
indicatorinstelling 2	Ontdooisensor koelkast
indicatorinstelling 3	Ontdooisensor vriezer
indicatorinstelling 4	Omgevingstemperatuursensor

4) temperatuurinstelling
Elke keer dat de temperatuurinstelknop A één keer wordt ingedrukt, verandert de temperatuurinstelling één keer.
Nadat de temperatuurinstelling is voltooid, zal de koelkast na 30 sec volgens de ingestelde waarde werken.
De verschuivingsregeling is:

instelling 1 → instelling 2 → instelling 3 → instelling 4 →

Aanbevolen instelling: Koelkamer 4°C.
Supervries-modus: druk 3 seconden op knop A, vervolgens is de supervries-modus ingeschakeld.
Als u nogmaals op de knop drukt, wordt deze modus beëindigd. Als er niet wordt gedrukt in de supervries-modus, wordt deze na 20 uur automatisch gestopt.

5) Vergrendelen/Ontgrendelen
Wanneer het temperatuurbedieningspaneel in vergrending staat, moet u de temperatuurinsteltoets 3 seconden lang ingedrukt houden om het paneel te ontgrendelen, alle LED's knipperen gedurende 2 seconden wanneer het paneel ontgrendeld is.
Wanneer het temperatuurbedieningspaneel ontgrendeld is en er binnen 30 seconden geen bediening op het bedieningspaneel plaatsvindt, wordt het automatisch vergrendeld.

6) Functie uitschakelen
① invoermodus:
Stel wanneer ontgrendeld de toets SET in op 10 sec (wanneer het display en de bediening van de koelkast allemaal uit zijn, wordt de toets SET van kracht wanneer de toets wordt losgelaten). Na 30 sec gaat de koelkast naar de uitschakelfunctie, worden alle belastingen uitgeschakeld en zijn het display en de bediening van de koelkast allemaal uitgeschakeld in de uitschakelmodus.

② verlaat-methode:
Druk in de uitschakelmodus op de toets SET om de uitschakelmodus te verlaten en de koelkast keert terug naar de normale regeling.

4 Onderhoud en verzorging van het apparaat

4.1 Algemeen schoonmaken

- Stof achter de koelkast en op de grond moet tijdig worden schoongemaakt om het koeleffect en de energiebesparing te verbeteren.
- Controleer regelmatig de pakking van de koelkast om ervoor te zorgen dat er geen vuil in zit. Maak de deurpakking schoon met een zachte doek die is bevochtigd met een sopje of verdund reinigingsmiddel.
- De binnenkant van de koelkast moet regelmatig worden schoongemaakt om geur te voorkomen.
- Schakel de stroom uit voordat u de binnenkant schoonmaakt, verwijder alle voedsel, dranken, rekken, laden, enz.
- Gebruik een zachte doek of spons om de binnenkant van de koelkast schoon te maken, met twee eetlepels soda en een liter warm water. Spoel daarna met water en veeg het schoon. Open na het schoonmaken de deur en laat het op natuurlijke wijze drogen voordat u inschakelt.
- Voor gebieden die in de koelkast (zoals smalle gleuven, openingen of hoeken) moeilijk zijn schoon te maken, is het raadzaam om deze regelmatig af te vegen met een zachte doek, zachte borstel, enz. en indien nodig in combinatie met wat hulpmiddelen (zoals dunne stokjes) om te voorkomen dat zich in deze gebieden verontreinigingen of bacteriën ophopen.
- Gebruik geen zeep, reinigingsmiddel, schuurpoeder, spuitmiddel, enz., omdat deze geuren in de binnenkant van de koelkast of besmet voedsel kunnen veroorzaken.
- Maak de flessenrek, planken en laden schoon met een zachte doek die is bevochtigd met een sopje of verdund reinigingsmiddel. Droog met een zachte doek of droog natuurlijk.
- Veeg het buitenoppervlak van de koelkast af met een zachte doek die is bevochtigd met een sopje, afwasmiddel. enz. en veeg vervolgens droog.
- Gebruik geen harde borstels, schone stalen kogels, staalborstels, schuurmiddelen (zoals tandpasta), organische oplosmiddelen (zoals alcohol, aceton, bananenolie, enz.), kokend water, zuur- of alkalische producten, die het oppervlak en de binnenkant van de koelkast kunnen beschadigen. Kokend water en organische oplosmiddelen zoals benzeen kunnen plastic onderdelen vervormen of beschadigen.
- Spoel niet direct met water of andere vloeistoffen tijdens het schoonmaken om kortsluiting te voorkomen of de elektrische isolatie na onderdompeling te beïnvloeden.



⚠ Haal de stekker uit het stopcontact voor ontdooien en schoonmaken.

4.2 Ontdooien

- De koelkast is gemaakt op basis van het luchtkoelingsprincipe en heeft dus een automatische ontdooifunctie. Vorming van ijs als gevolg van wisseling van seizoen of temperatuur kan ook handmatig worden verwijderd door de stekker van het apparaat uit het stopcontact te halen of door af te vegen met een droge handdoek.

4.3 Buiten bedrijf

- Stroomuitval: In geval van stroomuitval, zelfs als het in de zomer is, kunnen voedsel in het apparaat enkele uren worden bewaard; tijdens de stroomuitval moet de tijd dat de deur is geopend worden verkort en mag er geen vers voedsel meer in het apparaat worden gelegd.
- Langdurig niet in gebruik: Het apparaat moet worden losgekoppeld en vervolgens worden schoongemaakt; vervolgens moeten de deuren worden opengelaten om geur te voorkomen.
- Verplaatsen: Voordat de koelkast wordt verplaatst, haalt u alle voorwerpen eruit, bevestigt u de glazen delen, de groentehouder, de vrieslades enz. met tape en draait u de stelvoetjes vast; sluit de deuren en plak deze af met tape. Tijdens het verplaatsen mag het apparaat niet ondersteboven of horizontaal worden neergelegd of laten trillen; de hellingshoek tijdens het verplaatsen mag niet meer zijn dan 45°.

⚠ Het apparaat zal continu werken zodra het is gestart. Doorgaans mag de werking van het apparaat niet worden onderbroken, anders kan de levensduur worden belemmerd.

5 Probleemoplossing

U kunt de volgende eenvoudige problemen zelf proberen op te lossen.
Als ze niet kunnen worden opgelost, neem dan contact op met de afdeling klantenservice.

Foute werking	Controleer of het apparaat op stroom is aangesloten of dat de stekker goed contact maakt. Controleer of de spanning te laag is. Controleer of er een stroomstoring is of dat de installatieautomaat is uitgeschakeld.
Geur	Geurend voedsel moet goed worden verpakt. Controleer of er geen bedorven voedsel is. Maak de binnenkant van de koelkast schoon.
Langdurige werking van de compressor	Lange werking van de koelkast is normaal in de zomer wanneer de omgevingstemperatuur hoog is. Het is niet aan te raden om tegelijkertijd te veel voedsel in het apparaat te hebben. Voedsel moet afkoelen voordat het in het apparaat wordt gelegd. De deuren worden te vaak geopend.
Licht gaat niet aan	Controleer of de koelkast is aangesloten op het stopcontact en of het lampje beschadigd is. Laat de lamp vervangen door een specialist.
Deuren kunnen niet goed worden gesloten	De deur zit vast met voedselpakketjes. De koelkast is gekanteld.
Hard geluid	Controleer of de vloer waterpas is en of de koelkast stabiel staat. Controleer of accessoires op de juiste plaatsen zijn geplaatst.
Deurafdichting niet goed vast	Verwijder vuil op de deurafdichting. Verwarm de deurafdichting en koel deze vervolgens af voor restauratie (of blaas het met een elektrische droger of gebruik een warme handdoek om te verwarmen).
Overgelopen waterpan	Er zit te veel voedsel in de kamer of het bewaarde voedsel bevat te veel water, wat resulteert in zwaar ontdooien. De deuren zijn niet goed gesloten, wat resulteert in bevriezing door het binnendringen van lucht en meer water door ontdooien.
Warme behuizing	Warmteafvoer van de ingebouwde condensor via de behuizing, dit is normaal. Wanneer de behuizing warm wordt door een hoge omgevingstemperatuur en het bewaren van te veel voedsel, is het raadzaam om voor een goede ventilatie te zorgen om de warmteafvoer te vergemakkelijken.
Condensatie oppervlak	Condensatie op het buitenoppervlak en de deurafdichtingen van de koelkast is normaal als de luchtvochtigheid te hoog is. Veeg het condens gewoon af met een schone doek.
Abnormaal geluid	Zoemen: De compressor kan tijdens bedrijf zoemend geluid produceren, en het zoemen is luid, vooral bij het starten of stoppen. Dit is normaal. Kraken: Koelmiddel dat in het apparaat stroomt, kan kraken veroorzaken, wat normaal is.

Tabel 1 Klimaatklassen

Klasse	Symbool	Bereik omgevingstemperatuur °C
Langdurig gematigd	**SN**	**+ 10 tot + 32**
Gematigd	**N**	**+ 16 tot + 32**
Subtropisch	**ST**	**+ 16 tot + 38**
Tropisch	**T**	**+ 16 tot + 43**

Langdurig gematigd: 'deze koelkast is bestemd om te worden gebruikt bij omgevingstemperaturen binnen een bereik van 10 °C tot 32 °C';
Gematigd: 'deze koelkast is bestemd om te worden gebruikt bij omgevingstemperaturen binnen een bereik van 16 °C tot 32 °C';
Subtropisch: 'deze koelkast is bestemd om te worden gebruikt bij omgevingstemperaturen binnen een bereik van 16 °C tot 38 °C';
Tropisch: 'deze koelkast is bestemd om te worden gebruikt bij omgevingstemperaturen binnen een bereik van 16 °C tot 43 °C';

Speciaal voor nieuwe Europese norm:

De bestelde onderdelen in de volgende tabel zijn verkrijgbaar bij channel_:

Besteld onderdeel	*Geleverd door*	*Minimale tijd die nodig is voor levering*
thermostaten	*Professioneel onderhoudspersoneel*	*Minstens 7 jaar nadat het laatste model op de markt is gebracht*
temperatuursensoren	*Professioneel onderhoudspersoneel*	*Minstens 7 jaar nadat het laatste model op de markt is gebracht*
printplaten	*Professioneel onderhoudspersoneel*	*Minstens 7 jaar nadat het laatste model op de markt is gebracht*
lichtbronnen	*Professioneel onderhoudspersoneel*	*Minstens 7 jaar nadat het laatste model op de markt is gebracht*
deurgrepen	*Professionele reparateurs en eindgebruikers*	*Minstens 7 jaar nadat het laatste model op de markt is gebracht*
deurscharnieren	*Professionele reparateurs en eindgebruikers*	*Minstens 7 jaar nadat het laatste model op de markt is gebracht*
laden	*Professionele reparateurs en eindgebruikers*	*Minstens 7 jaar nadat het laatste model op de markt is gebracht*
mandjes	*Professionele reparateurs en eindgebruikers*	*Minstens 7 jaar nadat het laatste model op de markt is gebracht*
deurpakkingen	*Professionele reparateurs en eindgebruikers*	*Minstens 10 jaar nadat het laatste model op de markt is gebracht*

EN Light source in this product is replaceable only by qualified engineers.

FR La source lumineuse de ce produit ne peut être remplacée que par des ingénieurs qualifiés.

ES La fuente de luz de este producto es reemplazable solo por ingenieros calificados.

IT La sorgente luminosa in questo prodotto è sostituibile solo da tecnici qualificati.

DE Die Lichtquelle in diesem Produkt darf nur von qualifizierten Technikern ausgetauscht werden.

NL De lichtbron in dit product kan alleen worden vervangen door gekwalificeerde technici.

1

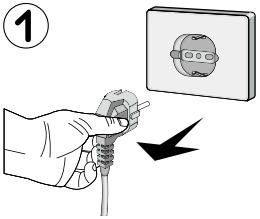

EN Please take out the plug before removal.

FR Veuillez retirer la fiche avant de la retirer.

ES Saque el enchufe antes de retirarlo.

IT Si prega di estrarre la spina prima di rimuoverla.

DE Bitte ziehen Sie den Stecker vor dem Entfernen heraus.

NL Verwijder de stekker voordat u deze verwijdert.

2

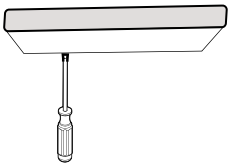

EN Remove the lampshade with a screwdriver.

FR Retirez l'abat-jour avec un tournevis.

ES Retire la pantalla de la lámpara con un destornillador.

IT Rimuovere il paralume con un cacciavite.

DE Entfernen Sie den Lampenschirm mit einem Schraubendreher.

NL Verwijder de lampenkap met een schroevendraaier.

3

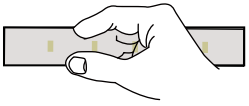

EN Take down the lamp panel.

FR Retirez le panneau de la lampe.

ES Quite el panel de la lámpara.

IT Abbassa il pannello della lampada.

DE Nehmen Sie das Lampenpaneel ab.

NL Haal het lamppaneel naar beneden.

4

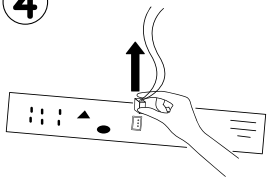

EN Remove the connection terminal.

FR Retirez la borne de connexion.

ES Retire el terminal de conexión.

IT Rimuovere il terminale di connessione.

DE Entfernen Sie die Anschlussklemme.

NL Verwijder de aansluitklem.