Serie | 8, Microonde da incasso, bianco
BFL634GW1





Microonde da incasso alto 38 cm: perfetto per scongelare, riscaldare e cuocere i cibi perfettamente

- **AutoPilot 7:** ogni piatto cucinato perfettamente grazie ai 7 programmi automatici
- **Controllo automatico del peso:** Basta selezionare il programma e il peso del cibo introdotto e il livelo di potenza è selezionato in automatico.
- Porta con apertura a bandiera per la massima comodità in cucina
- Porta del forno colorata bianco per ogni esigenza di cucina

Dati tecnici

Tipo di microonde :	solo microonde
Tipo di controllo :	elettronico
Colore/materiale del frontale :	bianco
Dimensioni del prodotto (mm) :	382 x 594 x 318
Dimensioni del vano cottura :	220 x 350 x 270
Lunghezza del cavo di alimentazione elettrica (cm) :	150
Peso netto (kg) :	16,726
Peso lordo (kg) :	18,9
Codice EAN :	4242002813783
Massima potenza del microonde (W) :	900
Dati nominali collegamento elettrico (W) :	1220
Corrente (A) :	10
Tensione (V) :	220-240
Frequenza (Hz) :	50; 60
Tipo di spina :	Schuko

4 242002 813783

Serie | 8, Microonde da incasso, bianco
BFL634GW1

Microonde da incasso alto 38 cm: perfetto per scongelare, riscaldare e cuocere i cibi perfettamente

- Microonde senza cornice
- Altezza 38 cm. Per installazione in un mobile di 60 cm di larghezza
- Display da 2,5“ a colori dotato di tecnologia TFT
- Perno girevole: basta ruotare l'anello rotante intuitivo per eseguire tutte le impostazioni, i simboli e i testi intuitivi permettono di avere tutto sotto controllo con estrema facilità, TouchControl
- Controllo elettronico facile di utilizzare, con pulsanti e manopole a scomparsa push-pull
- Volume cavità: 21 l
- Tecnologia Inverter
- Base in ceramica senza piatto rotante
- Cavità del forno: acciaio inox
- Potenza Max microonde: 900 W; 5 livelli di potenza per le microonde (90 W,180 W,360 W,600 W,900 W) con tecnologia Inverter
- Timer elettronico di fine cottura
- Programmi automatici: 7
- Porta a bandiera con cerniera a sinistra
- Illuminazione a LED
- Assorbimento massimo elettrico: 1.22 kW

Dimensioni

- Dimensioni apparecchio (AxLxP): 382 mm x 594 mm x 318 mm
- Dimensioni nicchia (AxLxP): 560 mm - 568 mm x 362 mm - 382 mm x 300 mm
- Si prega di fare riferimento alle quote d'installazione mostrate nel disegno tecnico

Informazioni tecniche

- Lungh. cavo alimentazione: 150 cm
- Tensione: 220 - 240 V
- Assorbimento massimo elettrico: 1.22 kW

Serie | 8, Microonde da incasso, bianco
BFL634GW1

Dimensioni in mm

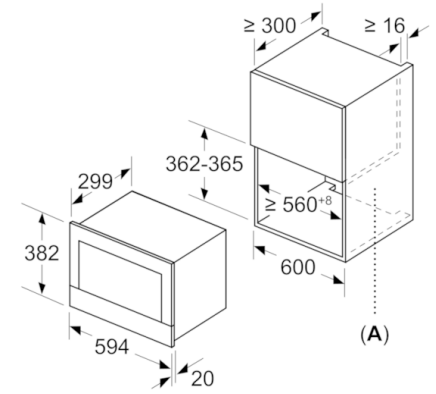

A: parete posteriore aperta

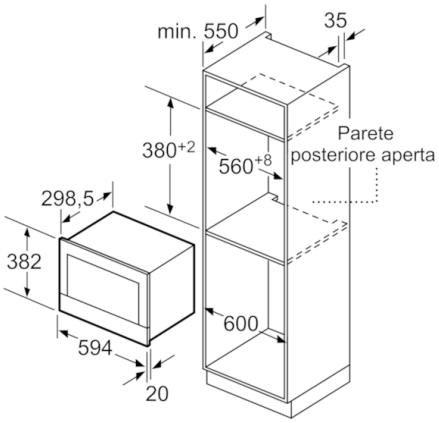

Dimensioni in mm