N 50, Cappa aspirante a soffitto, 90 cm, acciaio inox
I95CAQ6N0

COOKING PASSION SINCE 1877



A

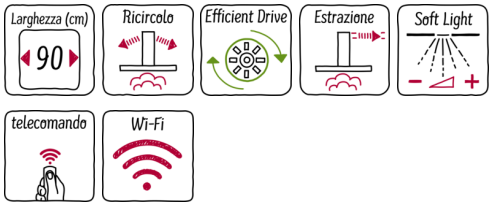

Accessori opzionali

Z52JCC0N0 CleanAir Set d'avviamento
Z52JCD0N0 Kit ricirc. lunga durata esterno inox

A filo con il soffitto, la cappa lascia spazio per altro

- √ Controllo tramite piano cottura per un funzionamento ancor più facilitato
- √ Controllo con telecomando - per un controllo semplice e veloce dell'apparecchio
- √ Ventilazione con funzionamento intervallato
- √ Filtro CleanAir per un filtraggio aria ottimale: eliminazione odori fino al 95%

Caratteristiche

Dati tecnici

Certificati di omologazione : CE, VDE
Lunghezza del cavo di alimentazione elettrica (cm) : 130
Dimensioni del vano per l'installazione (AxLxP) (mm) : 299mm x 888mm x 487mm
Dist.min.dal fornello elettr. : 650
Dist.min.dal fornello gas : 650
Peso netto (kg) : 19,416
Tipo di controllo : elettronico
Velocità di funzionamento : 3 velocità + 2 stadio intensivo
Massima potenza espulsione aria (m3/h) : 459
Massima potenza ricirrcolo aria con con stadio intesivo (m3/h) : 565
Massima potenza ricircolo aria (m3/h) : 422
Massima potenza espulsione aria con stadio intesivo (m^3/h) : 798
Numero di luci : 4
Rumorosità (db(A) re 1 pW) : 56
Diametro dello sbocco d'uscita dell'aria (mm) : 150
Materiale del filtro grassi : Washable stainless steel
Codice EAN : 4242004235699
Dati nominali collegamento elettrico (W) : 174
Tensione (V) : 220-240
Frequenza (Hz) : 50; 60
Tipo di spina : Schuko
Tipo di installazione : Montaggio ad isola

4 242004 235699

N 50, Cappa aspirante a soffitto, 90 cm, acciaio inox

I95CAQ6N0

Caratteristiche

Caratteristiche Principali

- Cappa a soffitto
- 90 cm
- Acciaio inox, 90 cm
- Per montaggio ad isola sopra zone di cottura
- Funzionamento ad espulsione o a ricircolo d'aria
- Per il funzionamento a ricircolo è necessario l'accessorio kit Clean Air
- Controllo tramite piano cottura
- HomeConnect
- Le funzionalità di HomeConnect possono essere estese integrando numerose applicazioni di partner
- Controllo vocale abilitato (solo nei paesi in cui è disponibile questo servizio)
- Controllo con telecomando
- 3 velocità selezionabili più 2 velocità intensive
- Stadio intensivo con ripristino automatico
- Funzionamento automatico post cottura per 10 min
- Funzione intervallo: disponibile tramite Home Connect
- Funzionamento silenzioso: disponibile tramite Home Connect
- Motore BLDC altamente efficiente
- Aspirazione perimetrale
- Capacità espulsione aria: 458 m^3/h con funzionamento normale, max. 798 m^3/h con stadio intensivo a norma EN 61591
- Capacità di estrazione in modalità ricircolo:
  Max. uso normale: 422 m^3/h
  Intensivo: 565 m^3/h
- Copertura filtri in acciaio inox
- Filtri antigrasso in metallo lavabili in lavastoviglie
- Indicatore di saturazione per filtri in metallo e a carbone attivo
- 4 luci LED da 3W
- Illuminazione Softlight

Etichetta energetica*

- Classe di efficienza energetica: A (in una scala di classi di efficienza energetica da A+++ a D)
- Consumo annuo di energia (kWh): 34 kWh*
- Classe di efficienza energetica del motore: A*
- Classe di efficienza energetica della illuminazione: A*
- Classe di efficienza energetica del filtro grassi: E*
- Potenza sonora min./max. a livello di potenza normale: 41/56 dB (A) re 1 pW*
- Diametro uscita aria: 150 mm

**In accordo con il Regolamento Delegato (UE) N. 65/2014*

N 50, Cappa aspirante a soffitto, 90 cm, acciaio inox

I95CAQ6N0

Disegni quotati

Lo scarico della ventola può essere ruotato in tutte le quattro direzioni

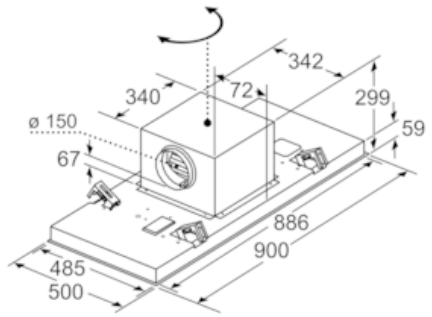

Dimensioni in mm

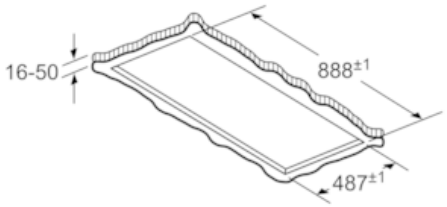

Non montare direttamente nel pannello di cartongesso o in materiali da costruzione leggeri simili del controsoffitto. È necessaria un'adeguata sottostruttura che sia fissata saldamente nella copertura in calcestruzzo.

Dimensioni in mm

Dimensioni in mm
Espulsione

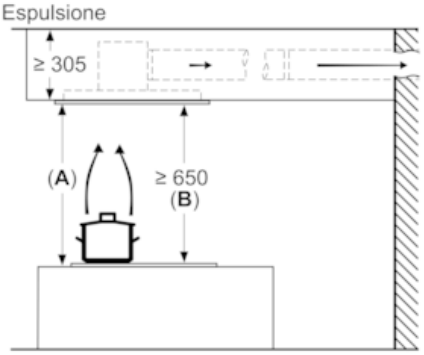

A: performance ottimale 700-1500
B: dal bordo superiore del supporto pentole

Dimensioni in mm
Ricircolo

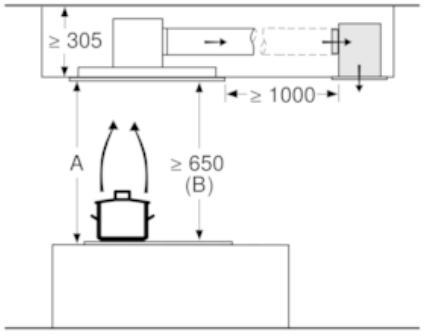

A: performance ottimale 700-1500
B: dal bordo superiore del supporto pentole