MARIS MRG 621 BIANCO | 114.0153.948



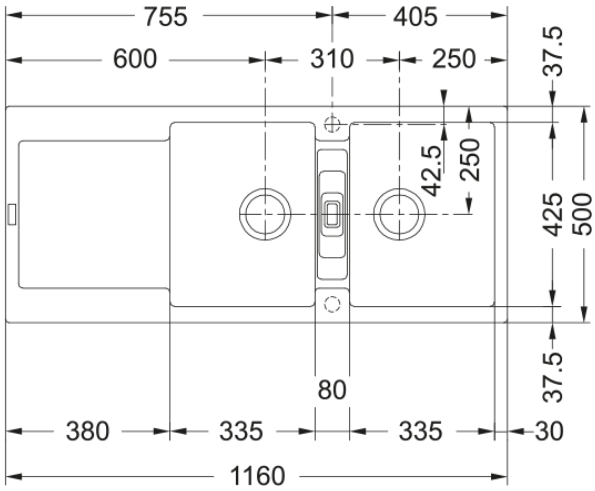

MARIS MRG 621 BIANCO LAVELLO A INCASSO STANDARD, COMPOSTO DA 2 VASCHE + GOCCIOLATOIO REVERSIBILE. Perfetto per un uso quotidiano intensivo, resistente a ustioni ammaccature e graffi. Inoltre la sua superficie è estremamente liscia, garantendo elevati standard di igiene.

Estetica	
Tipologia lavello	Lavello (con gocciolatoio)
Materiale	Fragranite
Numero vasche	2
Colore	Bianco
Finitura	Nessuno
Troppopieno	Si
Dimensioni	
Dim. esterna : da dx a sx	1160.0
Dim. esterna : fronte/retro	500.0
Dim. Vasca 1 : da dx a sx	335.0
Dim. vasca 1 : fronte/retro	425.0
Vasca 1 : profondità	200.0
Dim. vasca 2 : da dx a sx	335.0
Dim. vasca 2 : fronte/retro	425.0
Vasca 2 : profondità	200.0
Dim. foro incasso : da dx a sx	1140.0
Dim. foro incasso : fronte/ret	480.0
Installazione	
Base	80 cm
Specifiche prodotto	
Tipo installazione	Incasso
Scarico	3 1/2''
Posizione gocciolatoio	Gocciolatoio reversibile
Conformità misc. Active Twist	Si
Design	contemporary
Dati generali	
Marchio	Franke

Famiglia prodotti	Maris
Gamma	Maris
Certificazione	CE
Caratteristiche	
Numero gocciolatoi	1
Reversibile	Si
Banco rubinetteria	Si
Kit scarico incluso	Si
Tipologia scarico	Scarico manuale
Sifone incluso	Si
Numero fori miscelatore	2 - preforato
Foro soap dispenser	No
Minimum worktop thickness	30 mm