Cristallo Bianco | 106.0541.753

FAMIGLIA : **Piani Cottura** | SERIE : **Maris Free by Dror** | INSTALLAZIONE : **Topmount** | FINITURA : **Cristallo Bianco** | MODELLO : **FHMF 755 4G DC C WH** | PRODUCT LINES : **Maris**



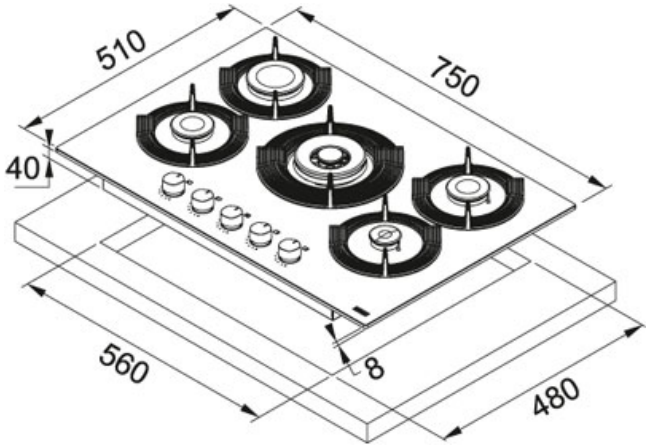

DATI TECNICI

Tipo di controllo	Electro Mechanic
Numero Fuochi	5
Potenza Massima	10.5-kW
Griglie in dotazione	Ghisa
Potenza (W)	1x Double Crown Ø 125mm 3500W - 1x Rapid Ø 100mm 2500W - 2x Semi Rapid Ø 75mm 1750W - 1x Auxiliary Ø 55mm 1000W
Profondità Cassetto	40,00 mm

FUNZIONI

- Doppia corona
- Accensione elettronica integrata
- Griglie in ghisa in dotazione
- Valvola di sicurezza