# FMA 86 H BK | 116.0606.098

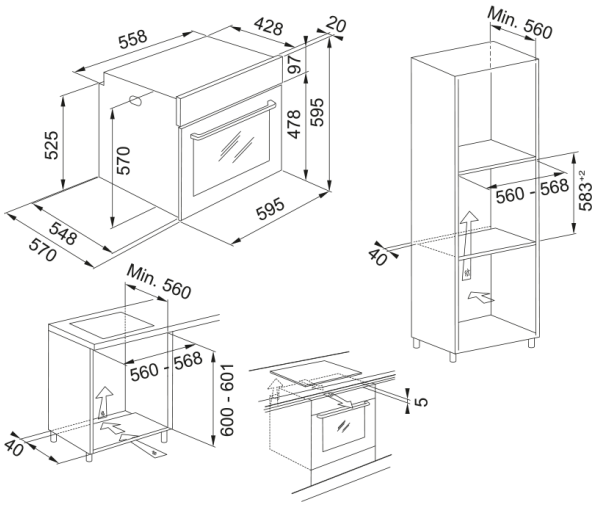


FMA 86 H BK NERO

| | |
|---|---|
| **Estetica** | |
| Tipologia forno | Elettrico |
| Tipologia | Incasso |
| Colore | Nero |
| **Dimensioni** | |
| Larghezza totale | 595.0 |
| Profondità totale | 570.0 |
| Altezza totale | 595.0 |
| **Dati di consumo** | |
| Potenza | 2750.0 |
| Voltaggio | 220-240 V |
| Frequenza (Hz) | 50-60 Hz |
| **Specifiche prodotto** | |
| Pulizia | Idrolitico |
| Vapore | No |
| Classe efficienza energetica | A |
| Girarrosto | No |
| **Dati generali** | |
| Marchio | Franke |
| Famiglia prodotti | Maris |
| Gamma | Maris |
| **Caratteristiche** | |
| Volume cavità (lt) | 71.0 |
| Comandi | Elettromeccanico |
| Colore display | Bianco |
| Numero di manopole | 2.0 |
| Timer | Programmatore |
| Tipo controllo tempo | Elettronico |

| | |
|---|---|
| Cerniere porta | Soft closing |
| Guide telescopiche | Opzionale |
| Porta fredda | Si |