LINA CANNA GIREVOLE | 115.0626.022



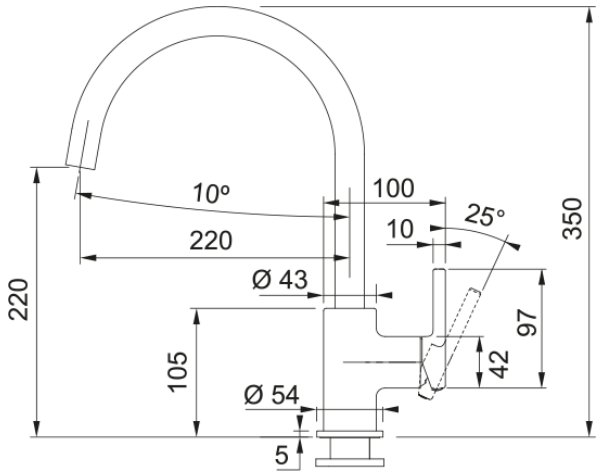

Lina XL STONE GREY

Estetica	
Canna girevole	Canna J
Colore	Stone grey
Materiale	Ottone
Dimensioni	
Altezza	350.0
Diametro foro incasso	35 mm
Diametro cartuccia	35 mm
Installazione	
Tipo fissaggio	A Gambo
Tipo flessibile	3/8"
Lunghezza tubo alimentazione	450 mm
Specifiche prodotto	
Pressione	Alta pressione
Tipologia	Canna girevole
Posizione leva comando	Leva laterale
Tipo areatore	360°
Portata acqua misc. @3bar	15.45
Dati generali	
Marchio	Franke
Famiglia prodotti	Smart
Gamma	Lina
Caratteristiche	
Cartuccia Eco	No
Tipo areatore	Nido d'ape