# ACTIVE canna girevole | 115.0653.376



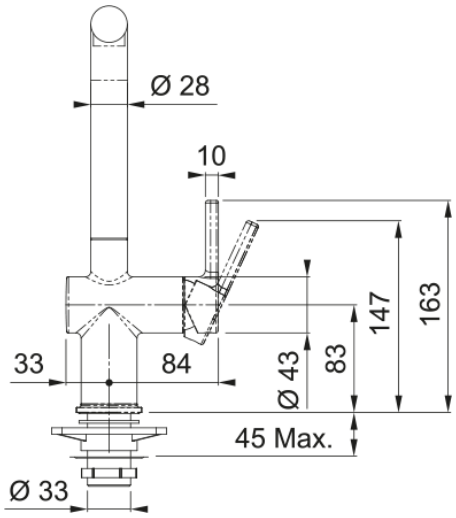


| | |
|---|---|
| **Estetica** | |
| Canna girevole | Canna L |
| Colore | Cromato-bianco |
| Materiale | Ottone |
| **Dimensioni** | |
| Diametro foro incasso | 35 mm |
| Diametro cartuccia | 35 mm |
| Altezza totale | 312.0 |
| **Installazione** | |
| Tipo fissaggio | A gambo |
| Tipo flessibile | 3/8" |
| Lunghezza tubo alimentazione | 450 mm |
| **Specifiche prodotto** | |
| Pressione | Alta pressione |
| Tipologia | Canna girevole |
| Posizione leva comando | Leva laterale |
| Tipo areatore | 180° |
| **Dati generali** | |
| Marchio | Franke |
| Famiglia prodotti | Maris |
| Gamma | Active |
| **Caratteristiche** | |
| Cartuccia Eco | Si |
| Tipo areatore | Laminare |

**Dati tecnici**