ACTIVE DOCCIA | 115.0653.389



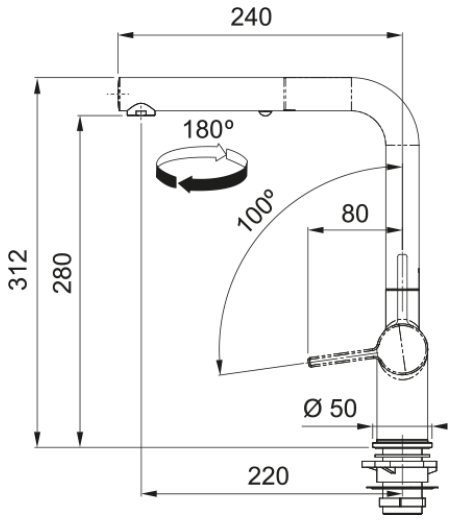

ACTIVE DOCCIA OYSTER

Estetica	
Canna girevole	Canna L
Colore	Oyster
Materiale	Ottone
Materiale flessibile	Nylon grigio
Materiale doccetta	Ottone
Dimensioni	
Diametro foro incasso	35mm
Diametro cartuccia	35 mm
Altezza	312.0
Installazione	
Tipo fissaggio	A gambo
Tipo flessibile	3/8"
Lunghezza tubo alimentazione	450 mm
Specifiche prodotto	
Pressione	Alta pressione
Tipologia	Doccia spray
Posizione leva comando	Leva laterale
Tipo areatore	180°
Portata acqua corrente (3 bar)	7.5
Energy saving	Si
Dati generali	
Marchio	Franke
Famiglia prodotti	Maris
Gamma	Active
Caratteristiche	
Cartuccia Eco	Si
Tipo areatore	Laminare

Shower version	Dual spra