MARIS MRG 620-35-35 | 114.0661.684

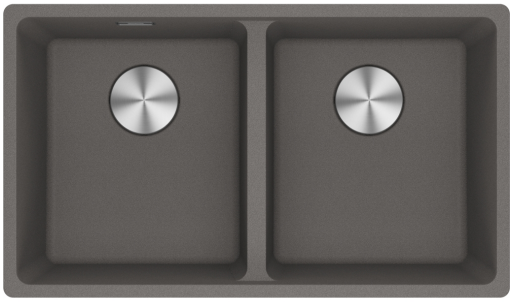

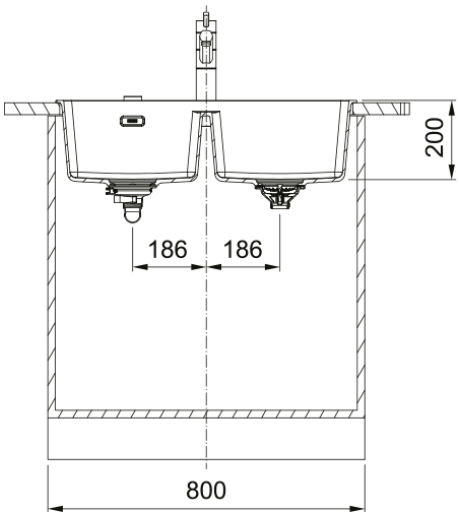

Estetica	
Tipologia lavello	Vasca (senza gocciolatoio)
Materiale	Fragranite
Numero vasche	2
Colore	Stone grey
Finitura	Nessuno
Dimensioni	
Dim. esterna : da dx a sx	760.0
Dim. esterna : fronte/retro	440.0
Dim. Vasca 1 : da dx a sx	345.0
Dim. vasca 1 : fronte/retro	400.0
Vasca 1 : profondità	200.0
Dim. vasca 2 : da dx a sx	345.0
Dim. vasca 2 : fronte/retro	400.0
Vasca 2 : profondità	200.0
Dim. foro incasso : da dx a sx	740.0
Dim. foro incasso : fronte/ret	428.0
Installazione	
Base	80 cm
Specifiche prodotto	
Tipo installazione	Incasso
Scarico	3 1/2''
Posizione gocciolatoio	Senza gocciolatoio
Dati generali	
Marchio	Franke
Famiglia prodotti	Maris
Gamma	Maris
Certificazione	CE
Caratteristiche	
Numero gocciolatoi	Senza gocciolatoio

Reversibile	No
Banco rubinetteria	No
Kit scarico incluso	Si
Tipologia scarico	Manuale
Sifone incluso	Si
Numero fori miscelatore	Senza foro miscelatore
Foro soap dispenser	No

Dati tecnici