CENTRO MRG 610-73 FTL | 114.0661.711



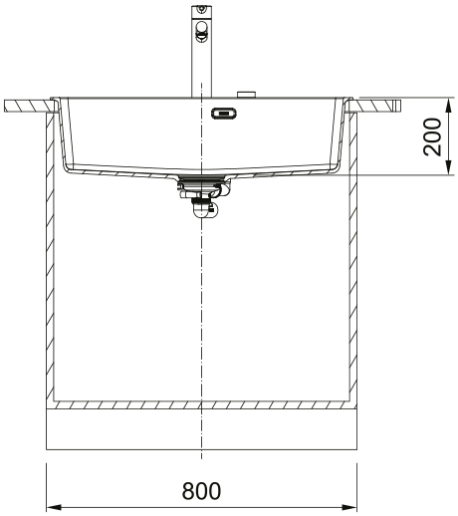

Estetica	
Tipologia lavello	Vasca (senza gocciolatoio)
Materiale	Fragranite
Numero vasche	1
Colore	Nero
Finitura	Nessuno
Dimensioni	
Dim. esterna : da dx a sx	780.0
Dim. esterna : fronte/retro	500.0
Dim. Vasca 1 : da dx a sx	730.0
Dim. vasca 1 : fronte/retro	400.0
Vasca 1 : profondità	200.0
Dim. foro incasso : da dx a sx	760.0
Dim. foro incasso : fronte/ret	480.0
Installazione	
Base	80 cm
Specifiche prodotto	
Tipo installazione	Incasso
Scarico	3 1/2''
Posizione gocciolatoio	Senza gocciolatoio
Dati generali	
Marchio	Franke
Famiglia prodotti	Maris
Gamma	Maris
Certificazione	CE
Certificazione	UKCA
Caratteristiche	
Numero gocciolatoi	Senza gocciolatoio
Reversibile	No
Banco rubinetteria	Si

Kit scarico incluso	Si
Tipologia scarico	Manuale
Sifone incluso	Si
Numero fori miscelatore	5 - preforato
Foro soap dispenser	No

Dati tecnici