Urban UBG 651-100 | 114.0718.511

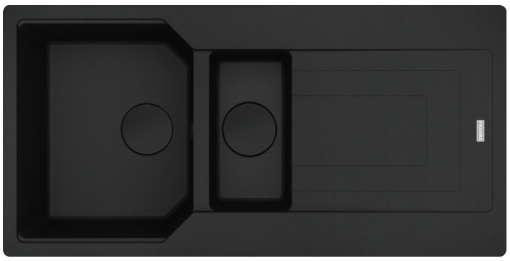

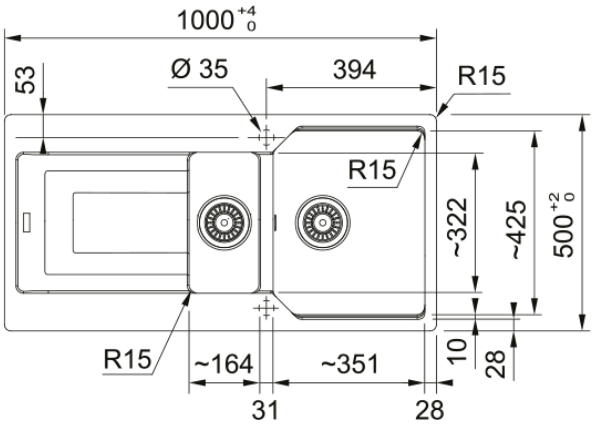

Estetica	
Tipologia lavello	Lavello (con gocciolatoio)
Materiale	Fragranite
Numero vasche	1,5
Colore	Black matt
Finitura	Nessuno
Dimensioni	
Dim. esterna : da dx a sx	1000.0
Dim. esterna : fronte/retro	500.0
Dim. Vasca 1 : da dx a sx	351.0
Dim. vasca 1 : fronte/retro	425.0
Vasca 1 : profondità	220.0
Dim. vasca 2 : da dx a sx	164.0
Dim. vasca 2 : fronte/retro	322.0
Vasca 2 : profondità	139.0
Dim. foro incasso : da dx a sx	980.0
Dim. foro incasso : fronte/ret	480.0
Installazione	
Base	60 cm
Specifiche prodotto	
Tipo installazione	Incasso
Scarico	3 1/2''
Posizione gocciolatoio	Gocciolatoio reversibile
Dati generali	
Marchio	Franke
Famiglia prodotti	Nessuno
Gamma	Urban
Certificazione	CE
Certificazione	UKCA
Caratteristiche	

Numero gocciolatoi	1
Reversibile	Si
Banco rubinetteria	Si
Kit scarico incluso	Si
Tipologia scarico	Manuale
Sifone incluso	Si
Numero fori miscelatore	2 - preforato
Foro soap dispenser	No

Dati tecnici