# SMART GLENDA J DOCCIA INOX | 115.0747.474



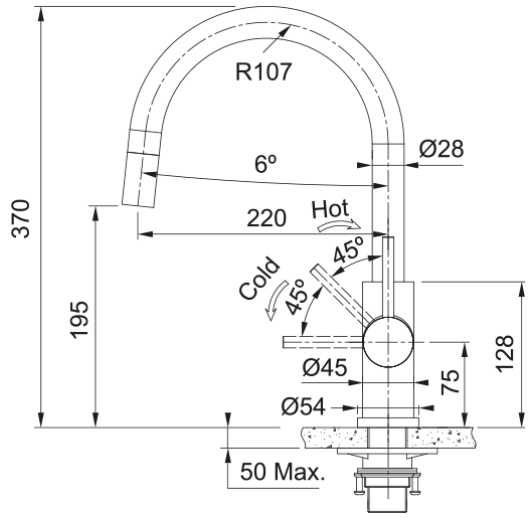


Il miscelatore SMART GLENDA J DOCCIA con finitura inox satinato si abbina perfettamente a tutti i modelli di lavelli e vasche con la sua linea sobria ed elegante. Il doccino estraibile garantisce la massima praticità d'uso

---

| | |
|---|---|
| **Estetica** | |
| Canna girevole | Canna J |
| Colore | Acciaio inox |
| Materiale | Acciaio inox 304 |
| Materiale flessibile | Nylon grigio |
| Materiale doccetta | Acciaio inox |
| **Dimensioni** | |
| Diametro foro incasso | 35mm |
| Diametro cartuccia | 35 mm |
| Altezza | 370.0 |
| **Installazione** | |
| Tipo fissaggio | A gambo |
| Tipo flessibile | 3/8" |
| Lunghezza tubo alimentazione | 500 mm |
| **Specifiche prodotto** | |
| Pressione | Alta pressione |
| Tipologia | Doccia |
| Posizione leva comando | Leva laterale |
| Tipo areatore | 180° |
| Portata acqua corrente (3 bar) | 8.85 |
| **Dati generali** | |
| Marchio | Franke |
| Famiglia prodotti | Smart |
| Gamma | Smart Glenda |
| **Caratteristiche** | |
| Cartuccia Eco | No |
| Tipo areatore | Laminare |